V-230 BASIC ROUND

V-230 UV

- Maniglie, cilindri e contropiastre da ordinare a parte.
- Handles, cylinders and strike plates not included, to order separately.
- Griffe, Zylinder und Schließbleche nicht enthalten, separat zu bestellen.

V-1762 Ratio
Maniglia / Handle / Griff

V-230 PZ

V-921
Maniglia / Handle / Griff

V-230 UV

V-1751 Sole
Maniglia / Handle / Griff

V-230 UV €► E.28

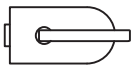

V-230 PZ €► E.29

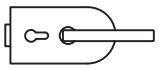

V-230 2FLG €► E.30

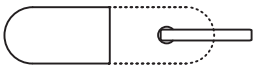

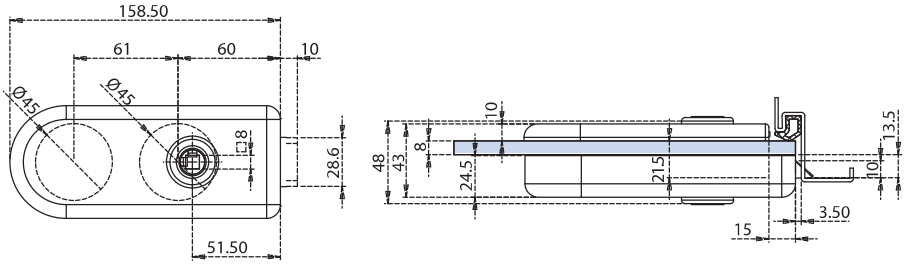

LAVORAZIONE VETRO
GLASS PREPARATION
GLASBEARBEITUNG

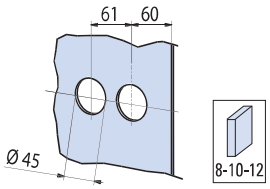

V-230 2FLG
- Controserratura
- Strike box
- Gegenkasten

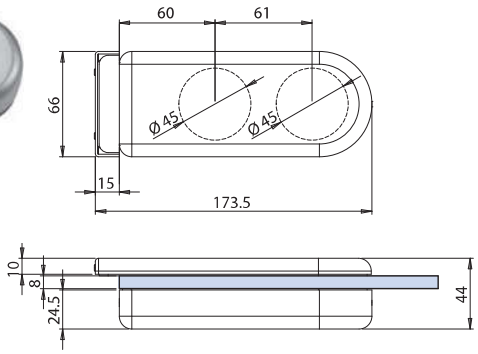

- Cerniere
- Hinges
- Bänder

► 118

V-037

CP-01

V-704

V-709

V-809

xme522

AN
Alluminio anodizzato
Aluminium anodized
Aluminium Silberfarbig

NS
Nickel satinato
Satin nickel
Ähnlich Edelstahl matt