Kit morsetti
e guarnizioni
Kit clamps and gaskets
Kit Klemmen
und Dichtungen

► 117

Supporti vetro
Support for glass
Auflage für Glas

► 121

Guarnizioni
Gaskets
Dichtungen

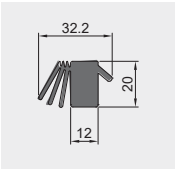

► 122

Tasselli fisher
Anchors
Anker

► 124

Accessori
Accessories
Zubehöre

► 126

Canaline per LED
Channel for LED
LED Profile

B-3112
► 127

B-1042
► 154

PENSILINE
CANOPY SYSTEMS
VORDACH SYSTEME

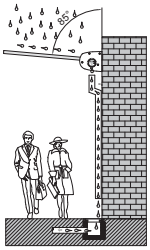

KAMPIONA DRAIN
B-5040

► 134

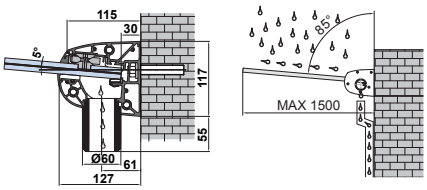

KAMPIONA 110
B-1040

► 150

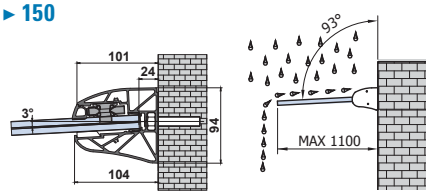

KAMPIONA 150
B-6040

► 152

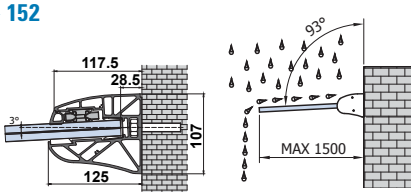

MAXIMA JOLLY PACK
B-4040

► 158

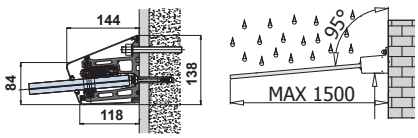

PROJECT FIVE

► 166

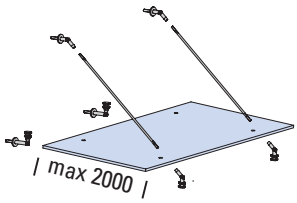

PROJECT FIVE
Attacco doppio a parete
Double rod connector
Doppel Zugstangeverbindung

► 168

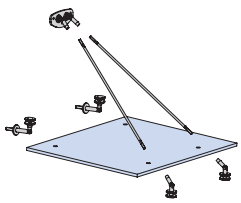

PRESA
► 160
PRESA 2
► 162

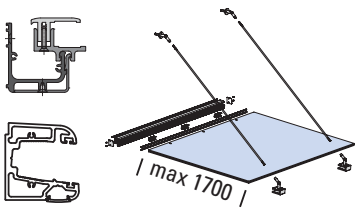

TECNO PENSILINA

► 174

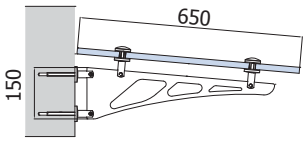

PENSILINE

CANOPIES
VORDÄCHER

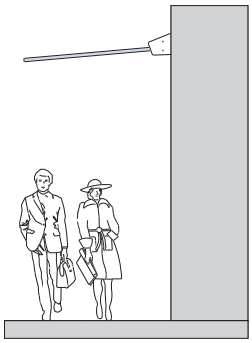

ALTRE VERSIONI / OTHER TYPES / ANDERE TYPEN

- PAVIMENTO
- FLOOR INSTALLATION
- BODENMONTAGE

► 24

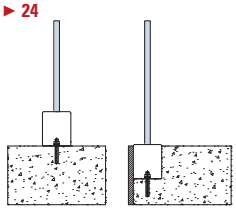

- PAVIMENTO LATERALE
- SIDE FIXING
- SEITENMONTAGE

► 52

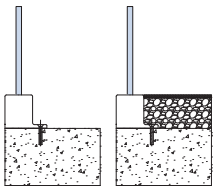

- INCASSATO
- RECESSED
- VERSENKT

► 58

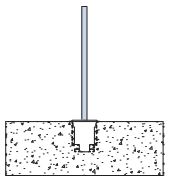

B-5040
KAMPIONA DRAIN

► 130

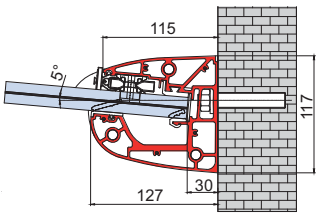

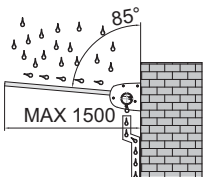

B-1040
KAMPIONA 110

► 150

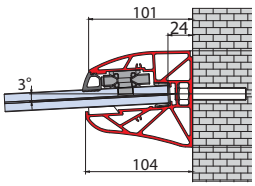

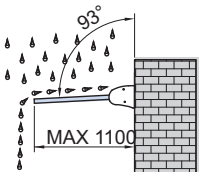

B-6040
KAMPIONA 150

► 152

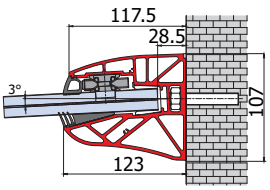

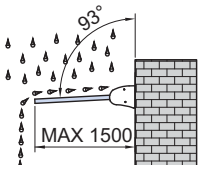

B-4040
MAXIMA JOLLY PACK

► 158

FINE SERIE
END OF SERIES
AUSLAUFMODELL

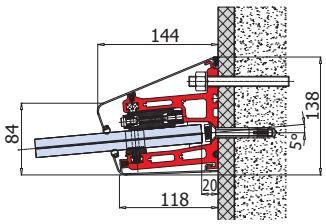

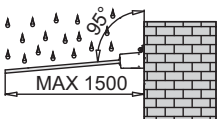

- PAVIMENTO A PEZZI
- FLOOR INSTALLATION IN PIECES
- BODENMONTAGE IN TEILE

► 62

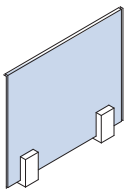

- ESTERNO
- SIDE INSTALLATION
- SEITENMONTAGE

► 76

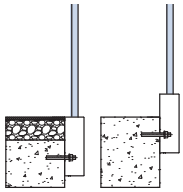

- SCALA
- STAIRS
- TREPPE

► 82

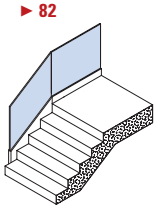

- MURETTO
- LOW WALL
- AUF ATTIKAMAUER

► 84

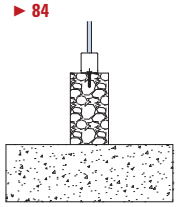

- PARAVENTO
- WINDSCREENS
- WINDSCHUTZSYSTEM

► 90

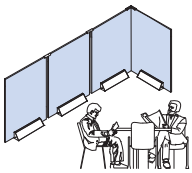

- COMPONENTI ACCESSORI
- COMPONENTS ACCESSORIES
- EINZELTEILE ZUBEHÖRE

► 96

PRESA

► 160

PRESA 2

► 162

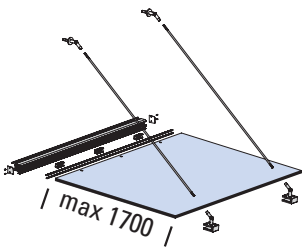

PROJECT FIVE

► 166

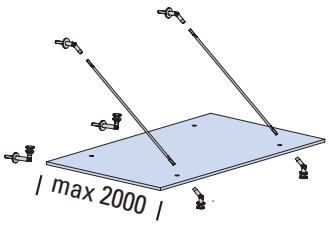

PROJECT FIVE

- Attacco doppio a parete
- Double rod connector
- Doppel Zugstangeverbindung

► 168

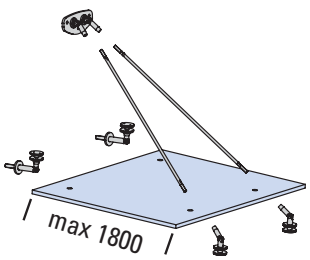

TECNO PENSILINA

► 174

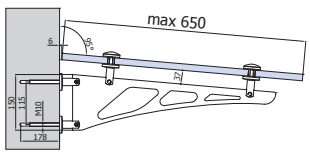

B-5040 KAMPIONA DRAIN NEW

VIDEO
www.youtube.com/watch?v=7-va6FAgkd0

- L'acqua non aspetta e non si ferma mai.
  Cambia forma e scorre attorno alle cose.
  METALGLAS con Kampiona Drain ha trovato per lei sentieri a cui nessun altro aveva mai pensato.
- Water doesn't wait and is never static.
  It changes shape and flows around things.
  Metalglas with Kampiona Drain has found paths for it that no-one else had ever thought of.
- Wasser wartet nicht und bleibt nie stehen.
  Es nimmt unterschiedliche Formen an und fließt um die Dinge herum.
  Metalglas hat mit Kampiona Drain Wege gefunden, an die nie jemand anderes gedacht hatte.

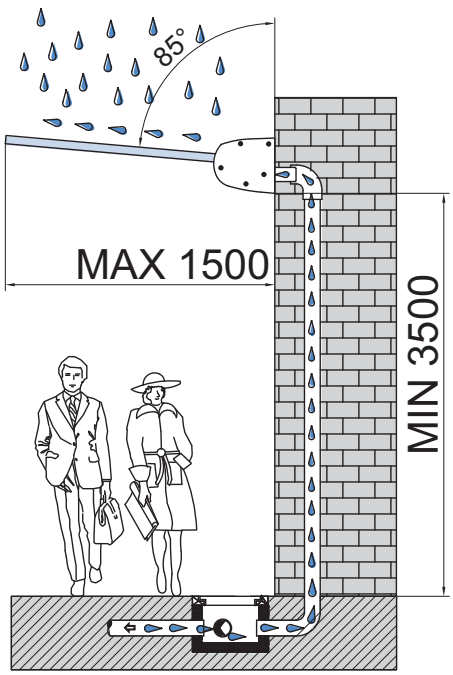

B-5040 KAMPIONA DRAIN

NEW

nuovo ND design Patent Pending

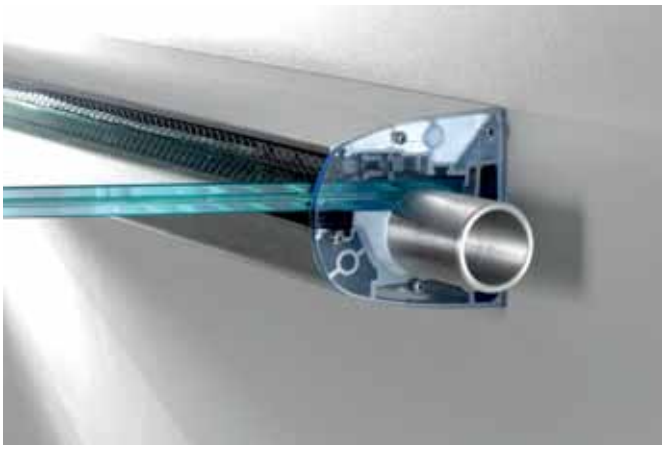

B-5040-SL
SCARICO LATERALE
LATERAL DRAIN / SEITLICHER ABFLUSS

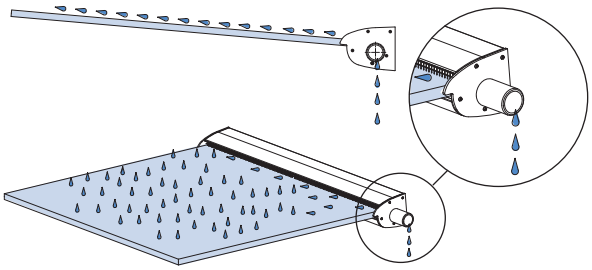

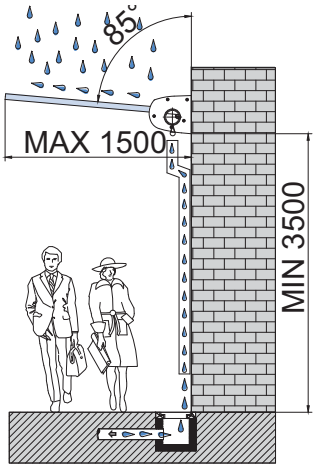

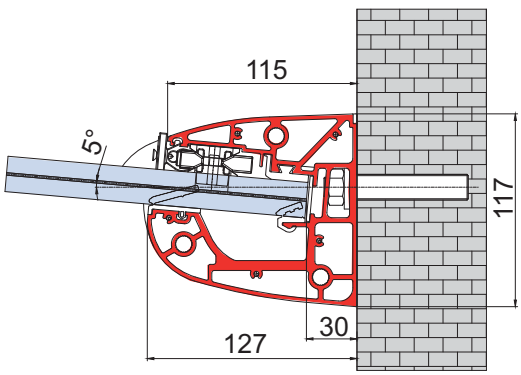

B-5040-SI
SCARICO INFERIORE
LOWER DRAIN / UNTERER ABFLUSS

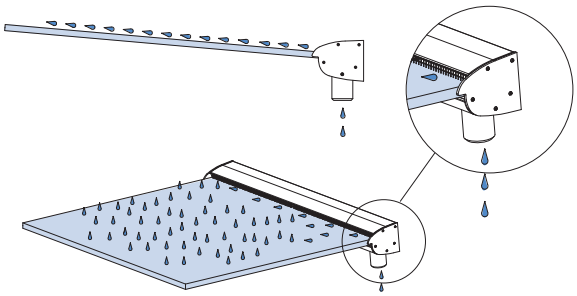

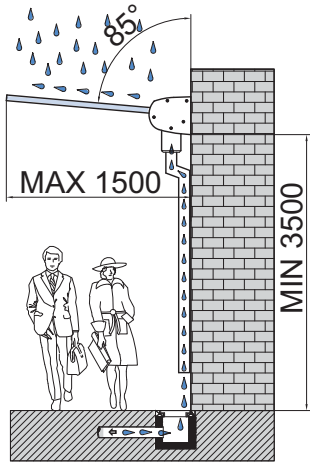

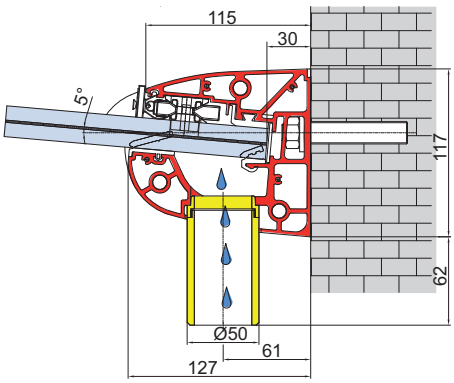

VIDEO
www.youtube.com/watch?v=7-va6FAgkd0

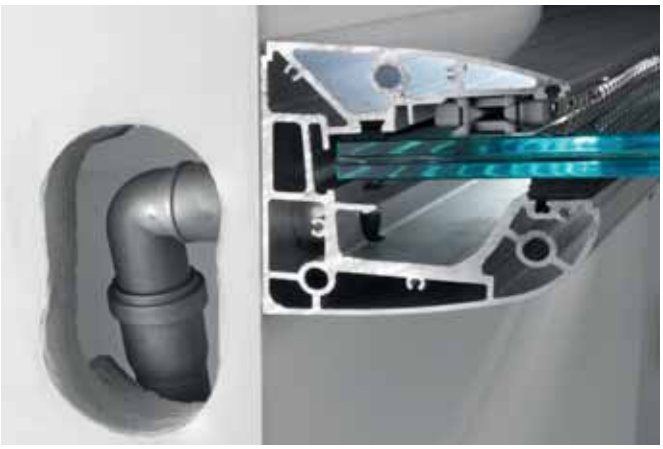

B-5040-SP
SCARICO POSTERIORE
REAR DRAIN / RÜCKSEITIGER ABFLUSS

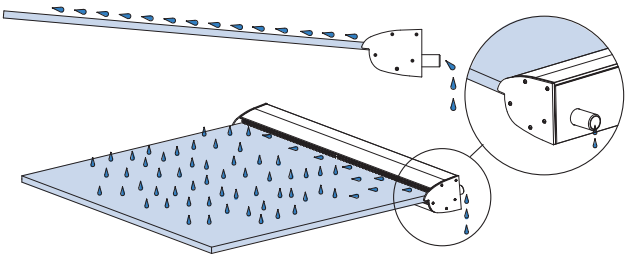

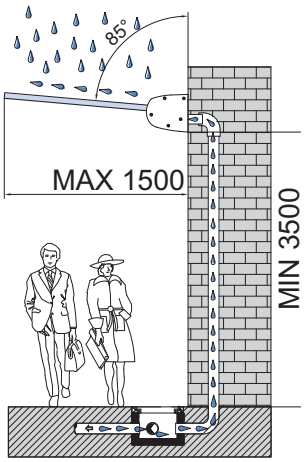

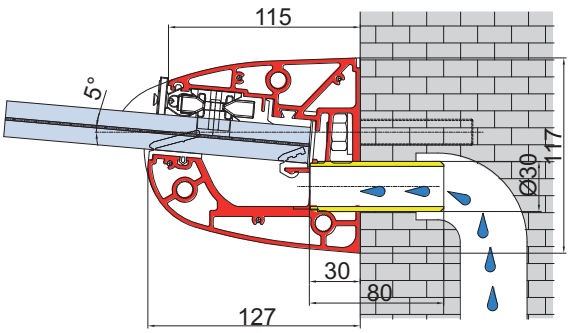

B-5040-M
MODULARE
MODULAR / MODULAR

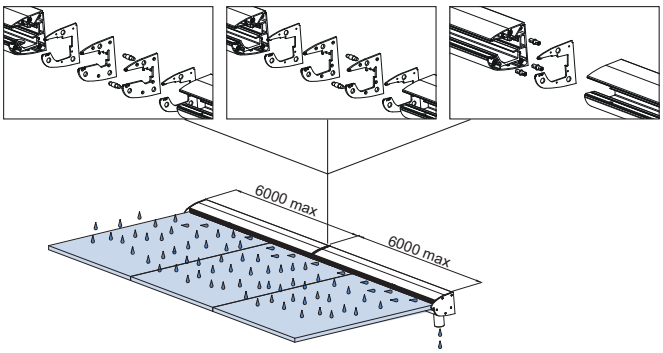

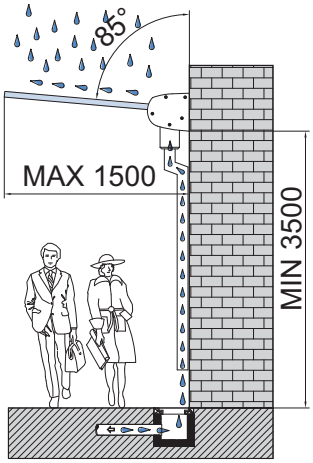

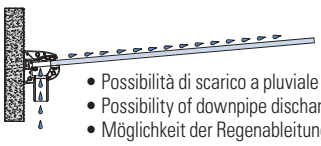

- Possibilità di scarico a pluviale con relativi scoli
- Possibility of downpipe discharge with relative drains
- Möglichkeit der Regenableitung mit entsprechenden Leisten

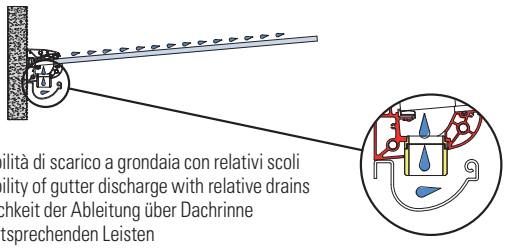

- Possibilità di scarico a grondaia con relativi scoli
- Possibility of gutter discharge with relative drains
- Möglichkeit der Ableitung über Dachrinne mit entsprechenden Leisten

B-5040-SL KAMPIONA DRAIN

SCARICO LATERALE / *LATERAL DRAIN / SEITLICHER ABFLUSS*

€ ▸ H.279 → € ▸ H.285

NEW

Patent Pending

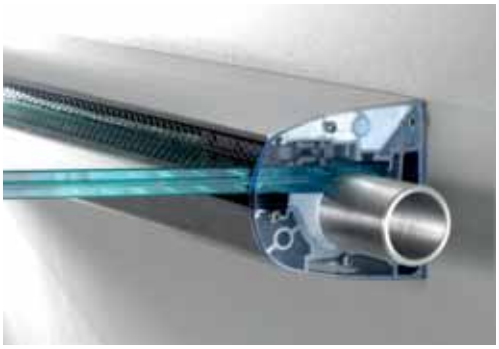

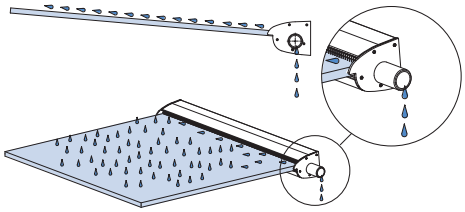

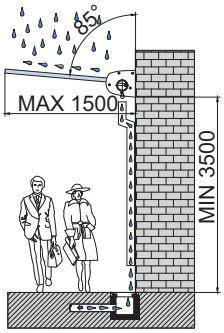

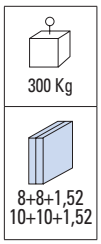

SET (TAPPI LATERALI E SCARICHI ACQUA ESCLUSI)

SET (ENDCAPS AND DRAIN NOT INCLUDED)

SET (ENDKAPPEN UND ABFLUSS NICHT ENTHALTEN)

B-5040 set 1
L=1500 mm
con/with/mit
3 Jolly Pack
N. 3 pcs

B-5040 set 2
L=2000 mm
con/with/mit
4 Jolly Pack
N. 4 pcs

B-5040set 3
L=3000 mm
con/with/mit
6 Jolly Pack
N. 6 pcs

B-5040 set 4
L=4000 mm
con/with/mit
8 Jolly Pack
N. 8 pcs

B-5040 set 6
L=6000 mm
con/with/mit
12 Jolly Pack
N. 12 pcs

B-5040 set MIS
- Tagliato a misura cliente
- Custom length
- Nach Mass geschnitten

N. 2→8 pcs

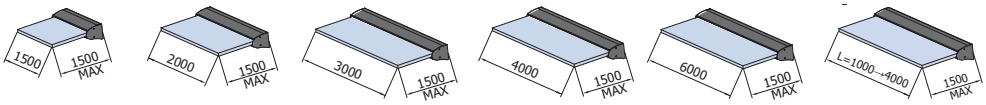

- Lavorazione vetro.
  Solo la lastra superiore è forata.
- Glass preparation.
  Only the upper glass panel is drilled.
- Glasbearbeitung.
  Nur die obere Scheibe wird gebohrt.

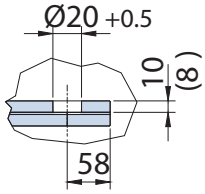

- Lavorazione vetro alternativa.
- Alternative glass preparation.
- Alternative Glasbearbeitung.

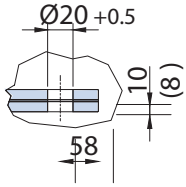

SET B-5040 CON SCARICO LATERALE B-5040-SL

SET B-5040 WITH LATERAL DRAIN B-5040-SL

SET B-5040 MIT SEITLICHER ABFLUSS B-5040-SL

- Griglia antifoglie
- Anti-leaf mesh
- Laubschutznetz

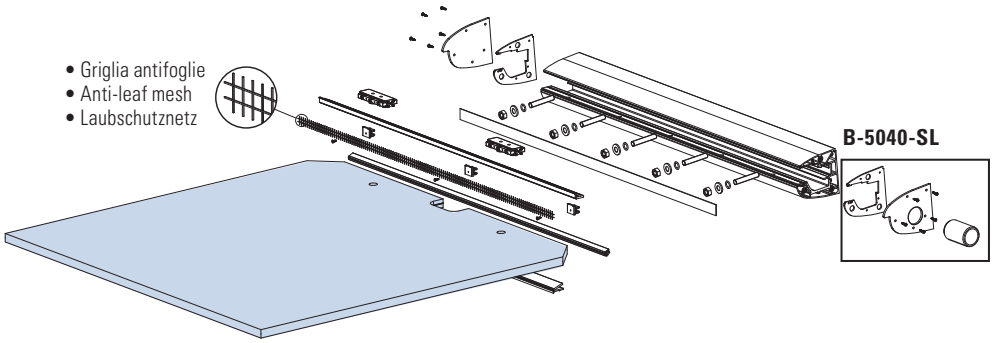

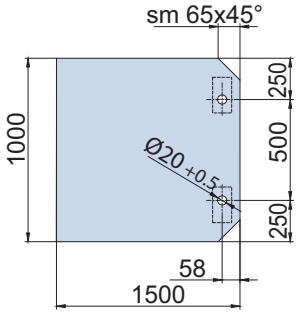

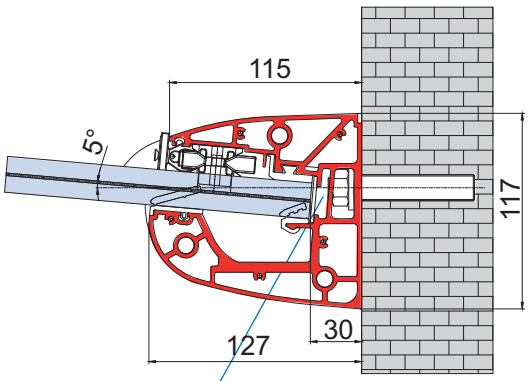

B-5040-SL
- Tappo con scarico laterale e tappo cieco con guarnizioni.
- Endcap with lateral drain and blind endcaps with gaskets.
- Endkappe mit seitlichen Abfluss und geschlossene Endkappe mit Dichtungen.

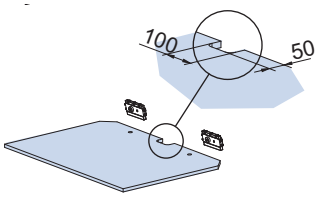

- Tasca opzionale per flusso acqua
- Optional cavity for water flow
- Optionale Tasche für Wasserfluss

Quota variabile / Variable size / Variables Maß

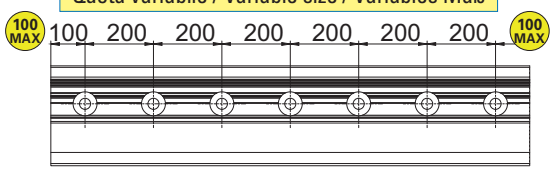

- Sede per LED 18x5 max, per illuminazione vetro
- Channel for LED, for glass lighting
- Sitz für LED, für Beleuchtung des Glas

xme558a

B-5040-SI KAMPIONA DRAIN

SCARICO INFERIORE / *LOWER DRAIN / UNTERER ABFLUSS*

€ ▸ H.279 → € ▸ H.285

NEW

Patent Pending

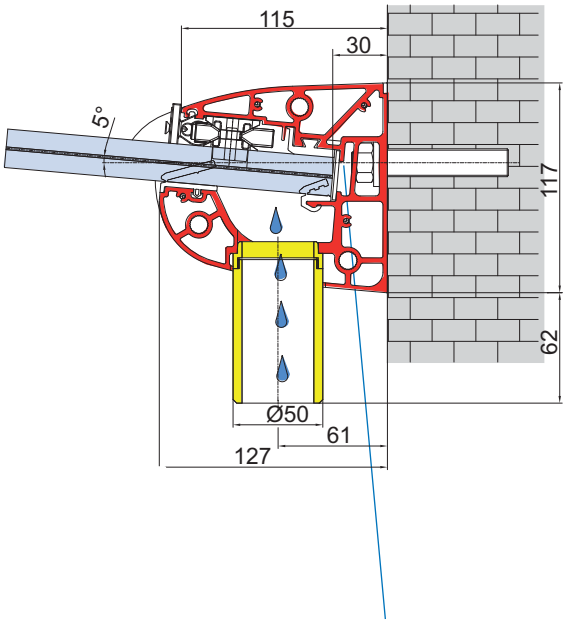

Griglia antifoglie
Anti-leaf mesh
Laubschutznetz

Smusso per deflusso acqua
Contouring indent for water passage
Konturbearbeitung für Wasserdurchlauf

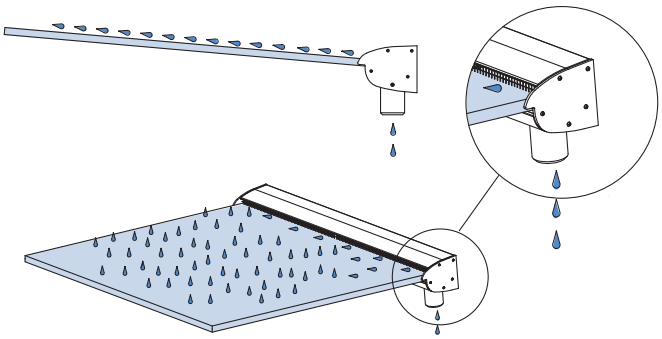

- Sede per LED 18x5 max, per illuminazione vetro
- Channel for LED, for glass lighting
- Sitz für LED, für Beleuchtung des Glas

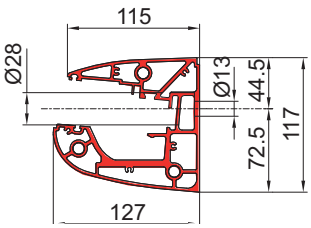

Quota variabile / Variable size / Variables Maß

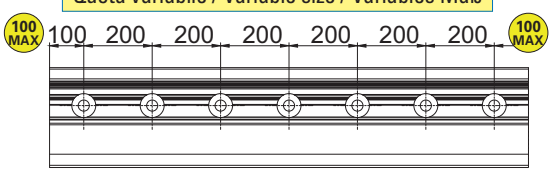

- Foratura per scarico inferiore
- Hole for low drain
- Bohrung für unteren Abfluss

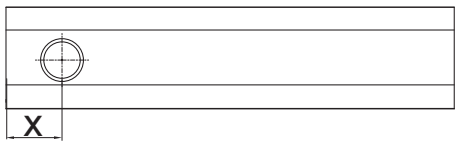

PENSILINE

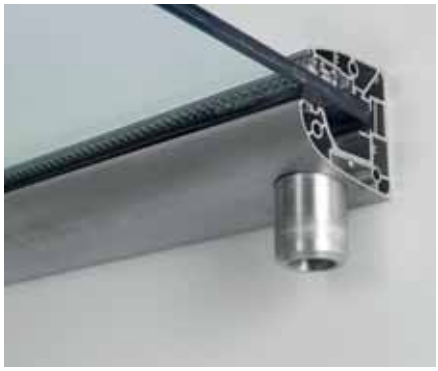

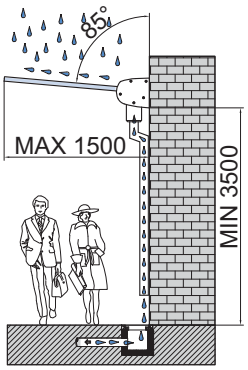

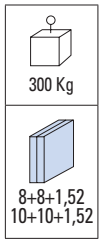

SET (TAPPI LATERALI E SCARICHI ACQUA ESCLUSI)

SET (ENDCAPS AND DRAIN NOT INCLUDED)

SET (ENDKAPPEN UND ABFLUSS NICHT ENTHALTEN)

B-5040 set 1
L=1500 mm
con/with/mit
3 Jolly Pack
N. 3 pcs

B-5040 set 2
L=2000 mm
con/with/mit
4 Jolly Pack
N. 4 pcs

B-5040set 3
L=3000 mm
con/with/mit
6 Jolly Pack
N. 6 pcs

B-5040 set 4
L=4000 mm
con/with/mit
8 Jolly Pack
N. 8 pcs

B-5040 set 6
L=6000 mm
con/with/mit
12 Jolly Pack
N. 12 pcs

B-5040 set MIS
- Tagliato a misura cliente
- Custom length
- Nach Mass geschnitten

N. 2→8 pcs

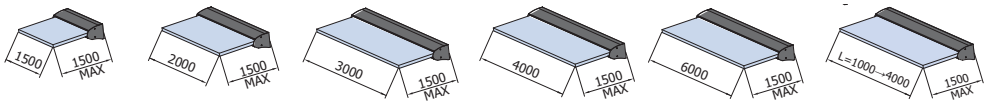

- Lavorazione vetro.
  Solo la lastra superiore è forata.
- Glass preparation.
  Only the upper glass panel is drilled.
- Glasbearbeitung.
  Nur die obere Scheibe wird gebohrt.

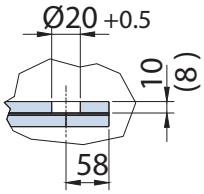

- Lavorazione vetro alternativa.
- Alternative glass preparation.
- Alternative Glasbearbeitung.

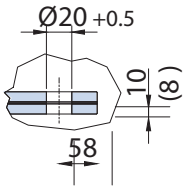

SET B-5040 CON SCARICO INFERIORE B-5040-SI

SET B-5040 WITH LATERAL DRAIN B-5040-SL

SET B-5040 MIT SEITLICHER ABFLUSS B-5040-SL

B-5040 SI

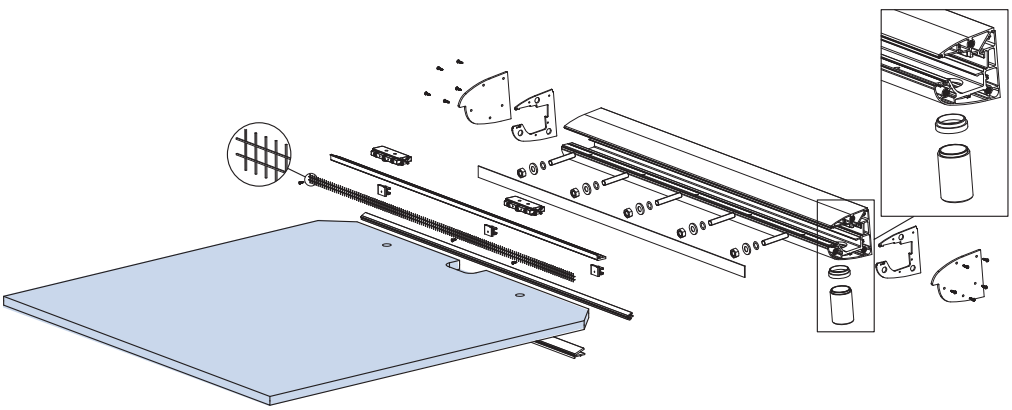

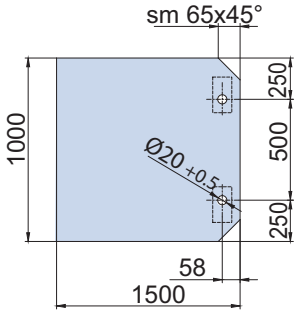

LAV-5040-SI

- Foratura scarico inferiore fatta su profilo intero a C.N.C.
  Tubo di scarico e tappi esclusi.
- Holes for low drain created on entire profile via C.N.C.
  Drain pipe and endcaps not included.
- Bohrung für unteren Abfluss am CNC-gefrästen Innenprofil.
  Abflussrohr und Endkappen nicht enthalten.

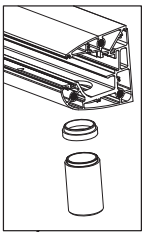

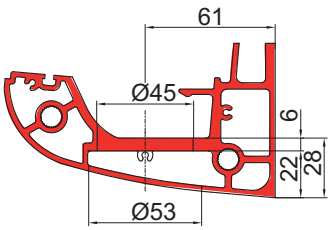

B-5040 SI

- Tappi ciechi con guarnizioni e scarico acqua inferiore.
- Blind encaps with gaskets and lower drain pipe.
- Geschlossen Endkappen mit Dichtungen und unteres Abflussrohr.

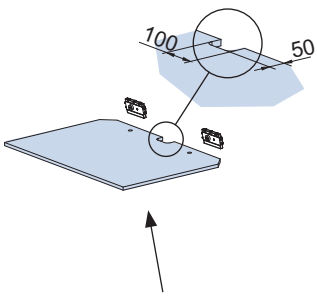

- Tasca opzionale per flusso acqua
- Optional cavity for water flow
- Optionale Tasche für Wasserfluss

xme558b

B-5040-SP KAMPIONA DRAIN

SCARICO POSTERIORE / *REAR DRAIN / RÜCKSEITIGER ABFLUSS*

€ ▸ H.279 → € ▸ H.285

NEW

Patent Pending

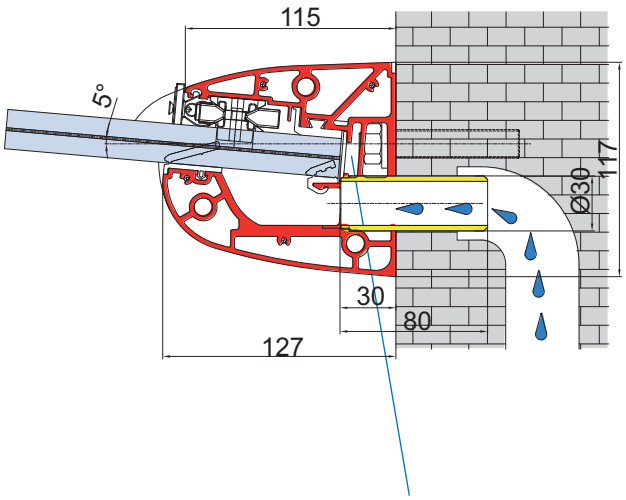

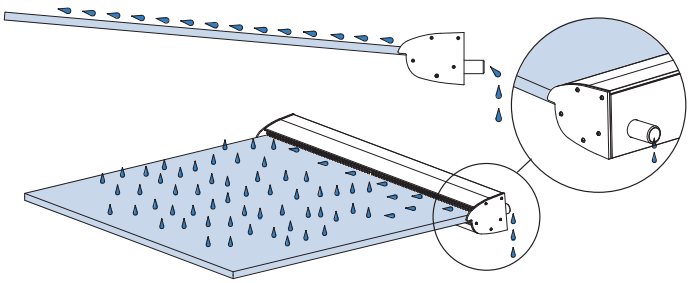

- Sede per LED 18x5 max, per illuminazione vetro
- Channel for LED, for glass lighting
- Sitz für LED, für Beleuchtung des Glas

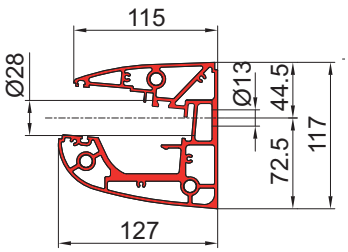

Quota variabile / Variable size / Variables Maß

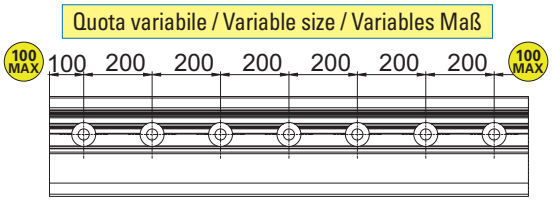

- Foratura per scarico posteriore
- Hole for rear drain
- Bohrung für rückseitiger Abfluss

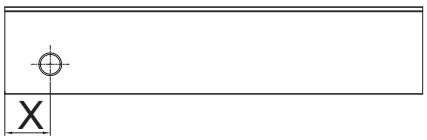

PENSILINE

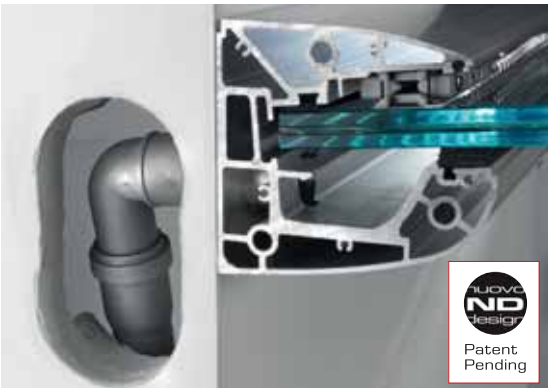

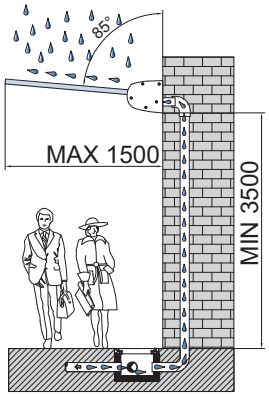

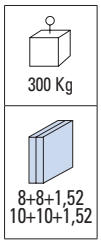

SET (TAPPI LATERALI E SCARICHI ACQUA ESCLUSI)

SET (ENDCAPS AND DRAIN NOT INCLUDED)

SET (ENDKAPPEN UND ABFLUSS NICHT ENTHALTEN)

B-5040 set 1
L=1500 mm
con/with/mit
3 Jolly Pack
N. 3 pcs

B-5040 set 2
L=2000 mm
con/with/mit
4 Jolly Pack
N. 4 pcs

B-5040set 3
L=3000 mm
con/with/mit
6 Jolly Pack
N. 6 pcs

B-5040 set 4
L=4000 mm
con/with/mit
8 Jolly Pack
N. 8 pcs

B-5040 set 6
L=6000 mm
con/with/mit
12 Jolly Pack
12 pcs

B-5040 set MIS
- Tagliato a misura cliente
- Custom length
- Nach Mass geschnitten

N. 2→8 pcs

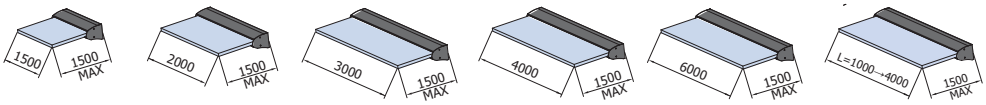

- Lavorazione vetro.
  Solo la lastra superiore è forata.
- Glass preparation.
  Only the upper glass panel is drilled.
- Glasbearbeitung.
  Nur die obere Scheibe wird gebohrt.

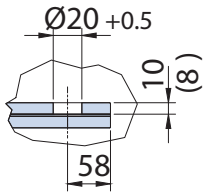

- Lavorazione vetro alternativa.
- Alternative glass preparation.
- Alternative Glasbearbeitung.

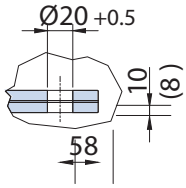

SET B-5040 CON SCARICO POSTERIORE B-5040-SP

SET B-5040 WITH REAR DRAIN B-5040-SP

SET B-5040 MIT RÜCKSEITIGER ABFLUSS B-5040-SP

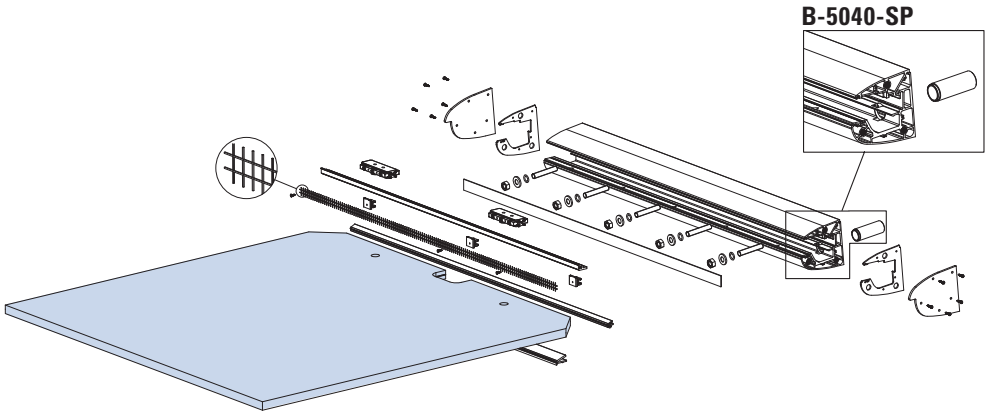

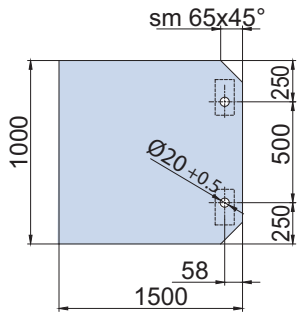

LAV-5040-SP

- Foratura scarico inferiore fatta su profilo intero a C.N.C.
  Tubo di scarico e tappi esclusi
- Holes for low drain created on entire profile via C.N.C.
  Drain pipe and endcaps not included
- Bohrung für unteren Abfluss am CNC-gefrästen Innenprofil.
  Abflussrohr und Endkappen nicht enthalten

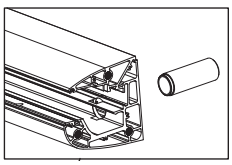

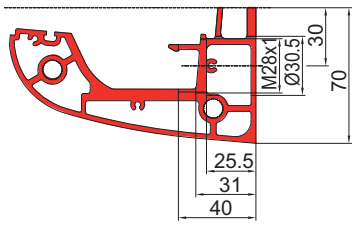

B-5040-SP

- Tappi ciechi con guarnizioni e scarico acqua posteriore
- Blind encaps with gaskets and rear drain pipe
- Geschlossen Endkappen mit Dichtungen und rückseitiger Abflussrohr

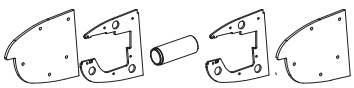

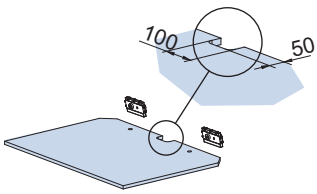

- Tasca opzionale per flusso acqua
- Optional cavity for water flow
- Optionale Tasche für Wasserfluss

xme558c

B-5040-M KAMPIONA DRAIN
MODULARE / *MODULAR / MODULAR*

NEW

Patent Pending

- Sistema modulare con varie possibilità di connessione dei profili
- Modular system with different possibilities of connection
- Modulares System mit verschiedenen Möglichkeiten zum verbinden von Profilen

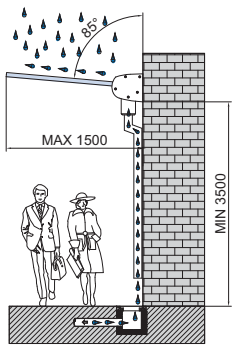

B-5049-TCH

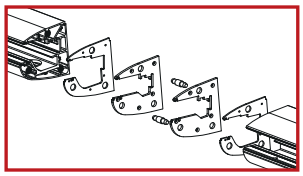

B-5049-TAG

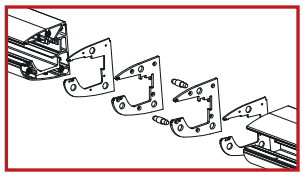

B-5049-INS-INT

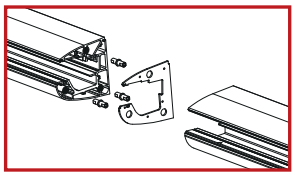

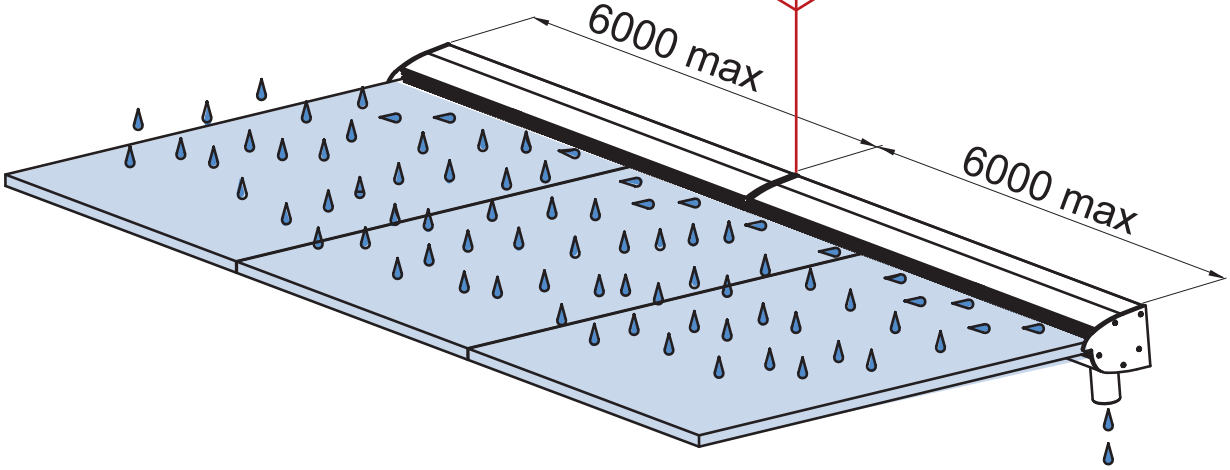

PENSILINA KAMPIONA MODULO TCH ▸ 142

Ogni modulo ha il suo scarico. Elementi indipendenti
Each module has its own drain. Independent elements
Jedes Modul hat seinen eigenen Abfluss. Unabhängige Elemente

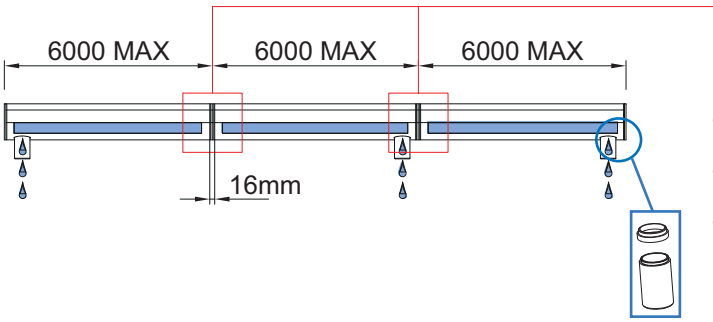

B-5048-SI

- TAPPO TCH
- TCH CAP
- TCH KAPPE

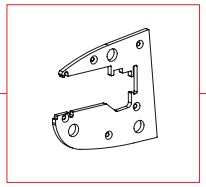

- INTERROMPE IL FLUSSO D'ACQUA
- CAP STOPS THE WATER DRAINAGE
- DIE KAPPE STOPT DEN WASSERFLUSS

B-5049-TCH

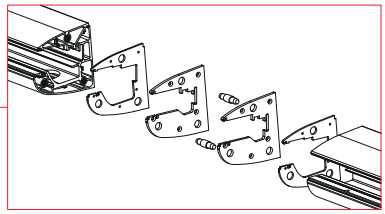

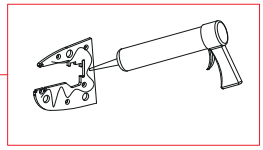

PENSILINA KAMPIONA MODULO TAG ▸ 142

Più moduli hanno lo stesso scarico. Elementi comunicanti
Multiple modules have the same drain. Connecting elements
Mehrere Module haben den selben Abfluss. Verbindungselemente

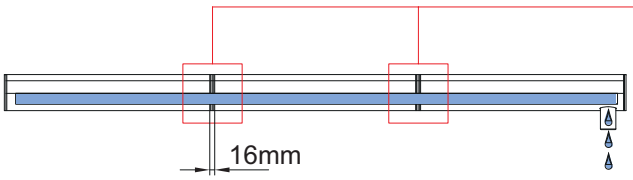

- TAPPO TAG
- TAG CAP
- TAG KAPPE

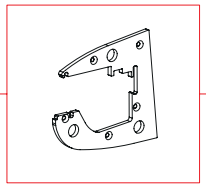

- FLUSSO D'ACQUA PASSANTE
- CAP ALLOWS THE WATER DRAINAGE
- DIE KAPPE ERMÖGLICHT DEN WASSERFLUSS

B-5049-TAG

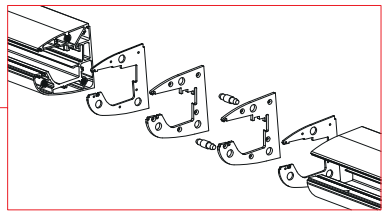

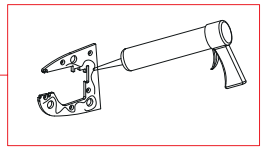

PENSILINA KAMPIONA MODULO CON TIRANTI ▸ 143

Più moduli hanno lo stesso scarico. Elementi comunicanti
Multiple modules have the same drain. Connecting elements
Mehrere Module haben den selben Abfluss. Verbindungselemente

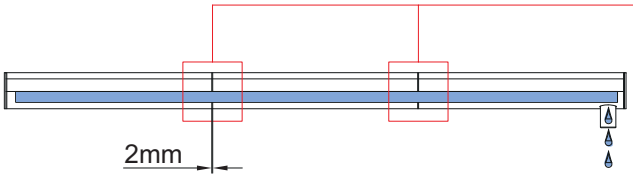

- GUARNIZIONE TENUTA STAGNA
- WATERTIGHT SEAL
- WASSERDICHTER ABDICHTUNG

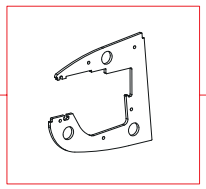

- FLUSSO D'ACQUA PASSANTE
- CAP ALLOWS THE WATER DRAINAGE
- DIE KAPPE ERMÖGLICHT DEN WASSERFLUSS

B-5049-INS-INT
- Giunti intermedi per tiranti SET 3 PCS + 1 guarnizione tenuta stagna
- Intermediate joints for tie rods SET 3 PCS + 1 watertight seal
- Zwischengelenke für Zugstangen SET 3 PCS + 1 wasserdichte Dichtung

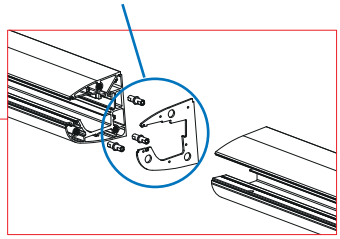

- SERRAGGIO MODULI TRAMITE TIRANTI FILETTATI
- BUNDLE CLOSURE THROUGH THREADED RODS
- PACKVERSCHLUSS DURCH GEWINDESTANGEN

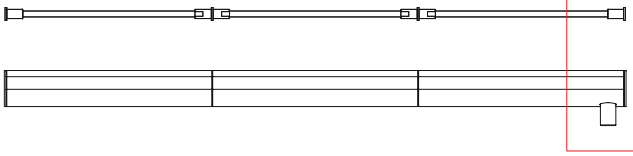

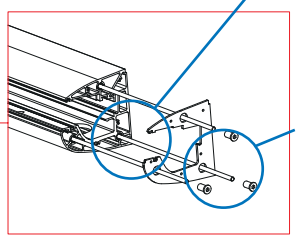

B-5049-TIR
- Barre tiranti M6x3000 mm SET 3 PCS. Tiranti per chiusura a pacco tenuta stagna
- M6x3000 mm tie rods SET 3 PCS. Tie rods for watertight bundle closure
- Zugstangen M6x3000 mm SET 3 STÜCK. Zugstangen für wasserdichten Packverschluss

B-5049-INS-FIN
- Inserti finali M6, set 6 pcs
- End inserts M6, set 6 pcs
- Endeinsätze M6, set 6 pcs

xme558r

B-5040 KAMPIONA MODULO TCH

€ ▶ H.283

Ogni modulo ha il suo scarico. Elementi indipendenti
Each module has its own drain. Independent elements
Jedes Modul hat seinen eigenen Abfluss. Unabhängige Elemente

B-5049-TCH
- 2 tappi chiusi + 2 guarnizioni + 2 spine
- 2 caps + 2 gaskets + 2 pins
- 2 Kappen + 2 Dichtungen + 2 Stifte

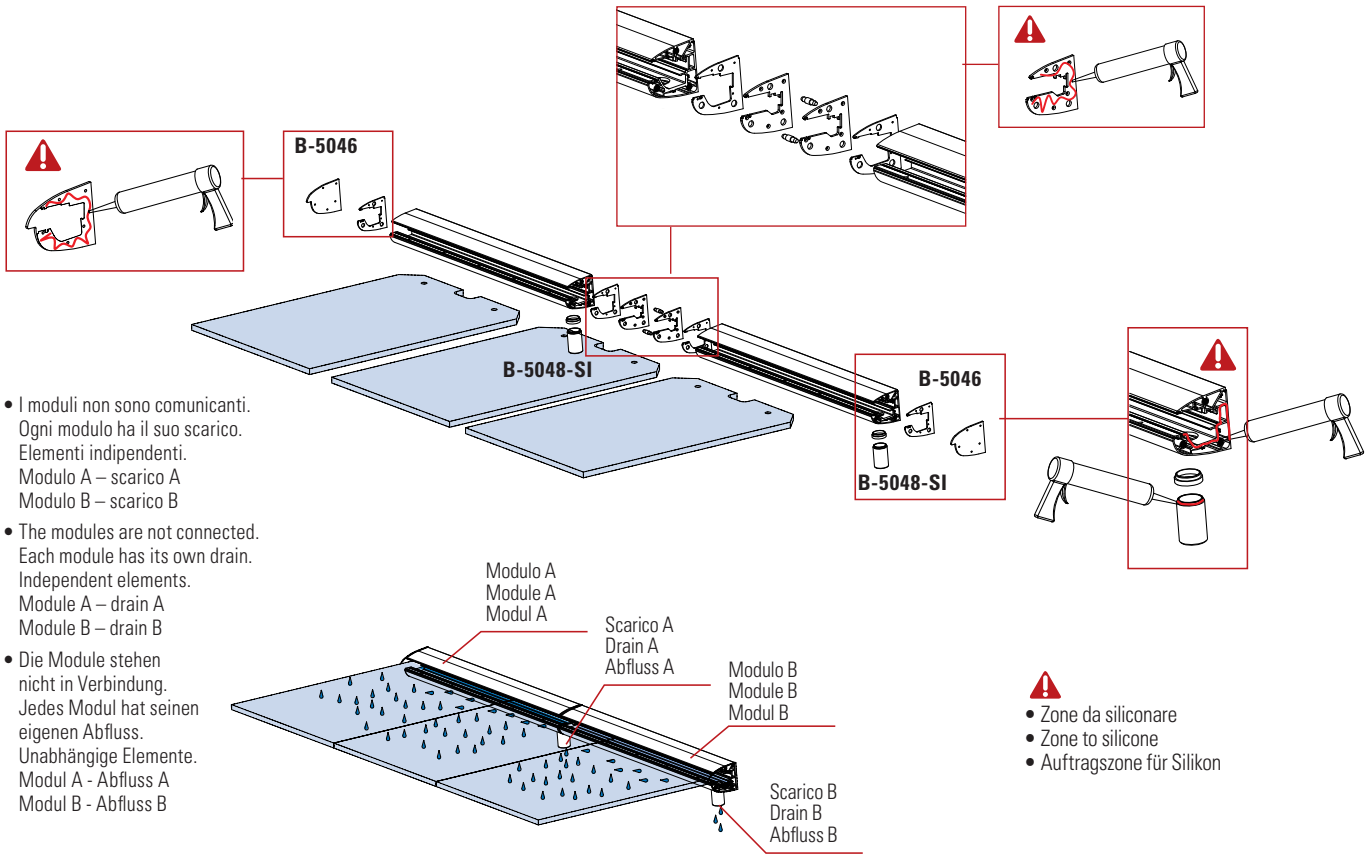

- I moduli non sono comunicanti.
  Ogni modulo ha il suo scarico.
  Elementi indipendenti.
  Modulo A – scarico A
  Modulo B – scarico B
- The modules are not connected.
  Each module has its own drain.
  Independent elements.
  Module A – drain A
  Module B – drain B
- Die Module stehen nicht in Verbindung.
  Jedes Modul hat seinen eigenen Abfluss.
  Unabhängige Elemente.
  Modul A - Abfluss A
  Modul B - Abfluss B

- Zone da siliconare
- Zone to silicone
- Auftragszone für Silikon

xme558o

B-5040 KAMPIONA MODULO TAG

€ ▶ H.284

Più moduli hanno lo stesso scarico. Elementi comunicanti
Multiple modules have the same drain. Connecting elements
Mehrere Module haben den selben Abfluss. Verbindungselemente

B-5049-TAG
- 2 tappi + 2 guarnizioni + 2 spine
- 2 caps + 2 gaskets + 2 pins
- 2 Kappen + 2 Dichtungen + 2 Stifte

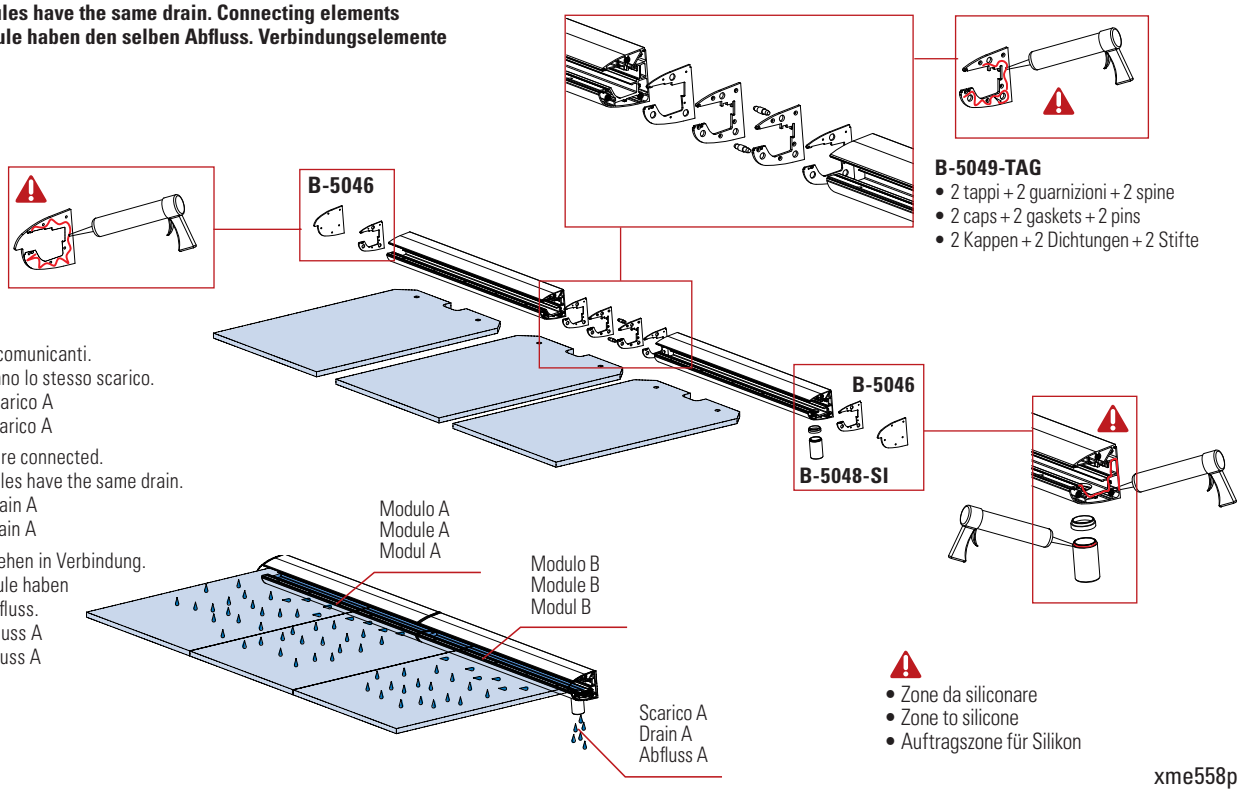

- I moduli sono comunicanti.
  Più moduli hanno lo stesso scarico.
  Modulo A – scarico A
  Modulo B – scarico A
- The modules are connected.
  Multiple modules have the same drain.
  Module A – drain A
  Module B – drain A
- Die Module stehen in Verbindung.
  Mehrere Module haben den selben Abfluss.
  Modul A - Abfluss A
  Modul B - Abfluss A

- Zone da siliconare
- Zone to silicone
- Auftragszone für Silikon

xme558p

B-5040 KAMPIONA MODULO

€ ▶ H.285

CON TIRANTI / *SOLUTION WITH TENSION RODS / MÖGLICHKEIT MIT ZUGSTANGEN*

Più moduli hanno lo stesso scarico. Elementi comunicanti
Multiple modules have the same drain. Connecting elements
Mehrere Module haben den selben Abfluss. Verbindungselemente

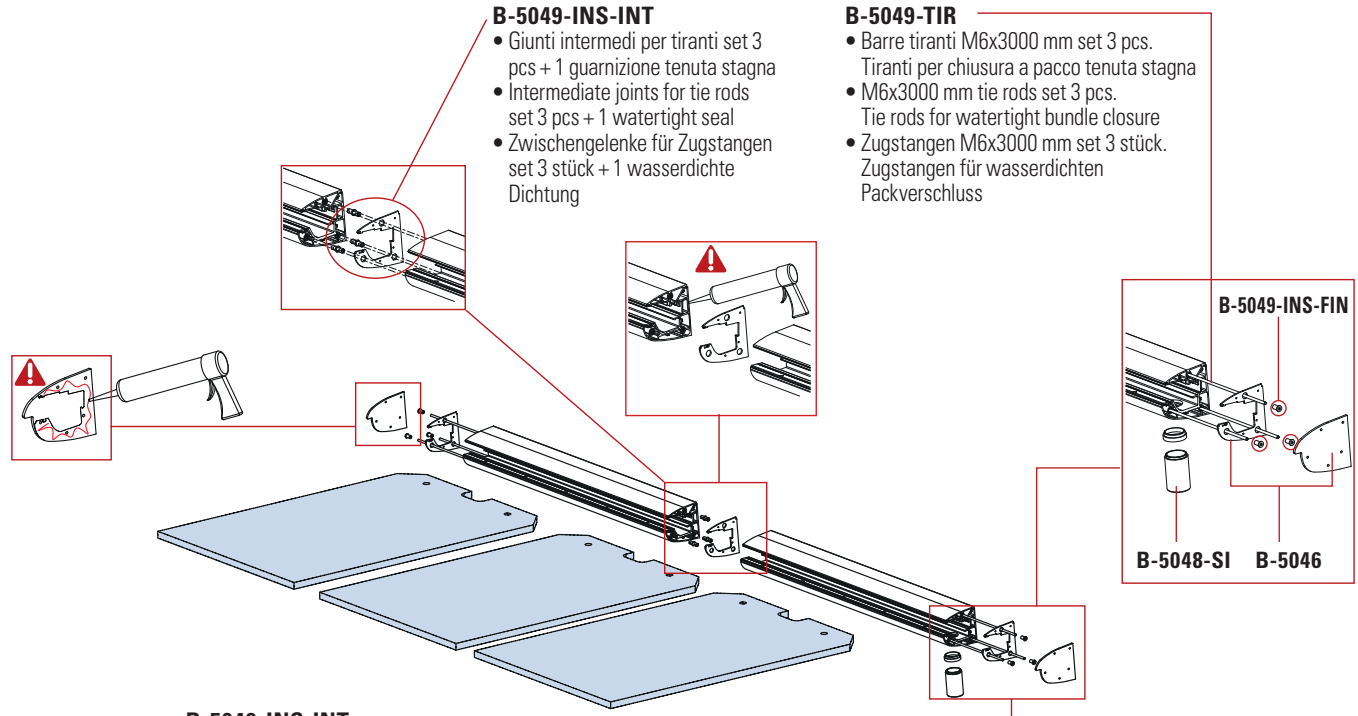

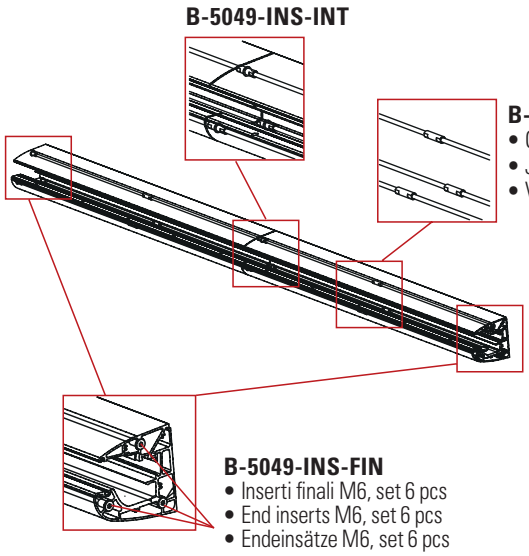

• Zone da siliconare
• Zone to silicone
• Auftragszone für Silikon

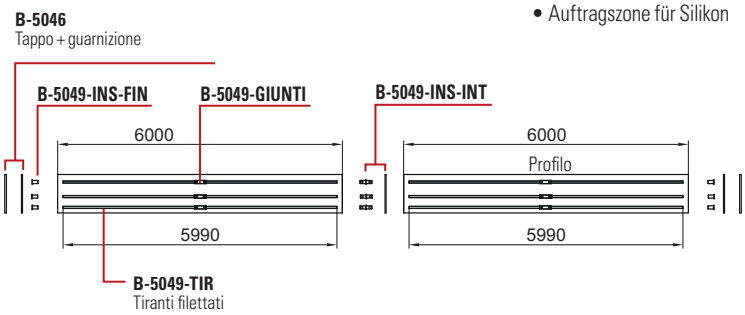

- I moduli sono comunicanti. Più moduli hanno lo stesso scarico.
  Modulo A – scarico A
  Modulo B – scarico A
- The modules are connected. Multiple modules have the same drain.
  Module A – drain A
  Module B – drain A
- Die Module stehen in Verbindung. Mehrere Module haben den selben Abfluss.
  Modul A - Abfluss A
  Modul B - Abfluss A

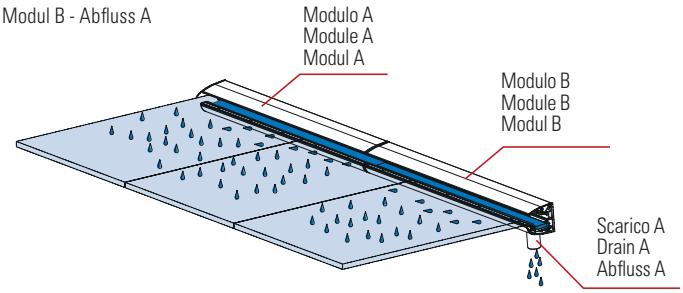

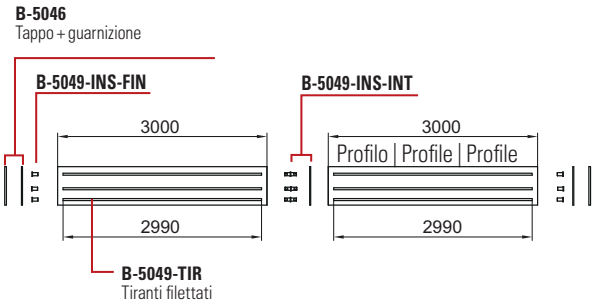

PENSILINA KAMPIONA DRAIN

DATI TECNICI / *TECHNICAL DATA / TECHNISCHE DATEN*

NEW

Patent Pending

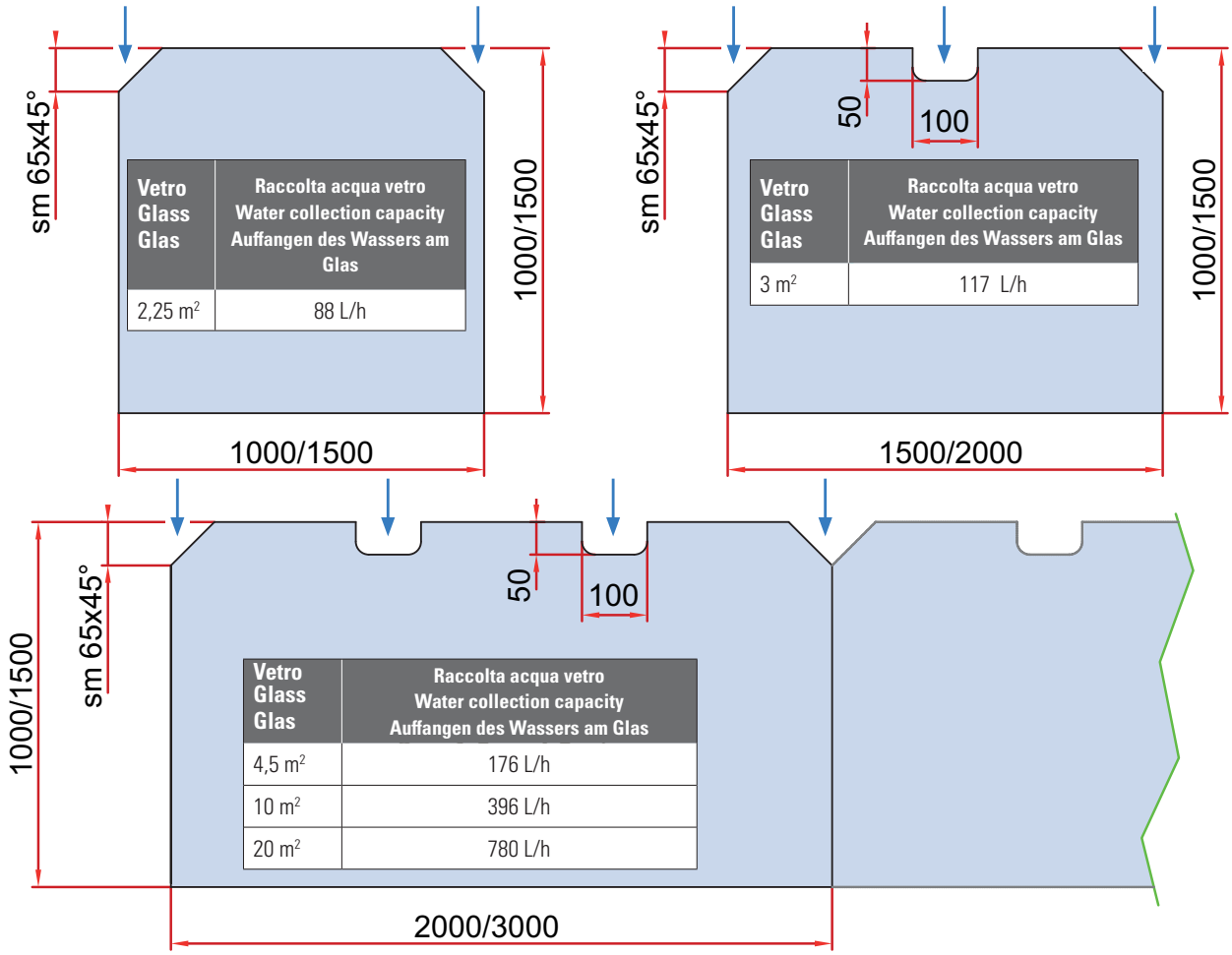

Vetro Glass Glas	Raccolta acqua vetro Water collection capacity Auffangen des Wassers am Glas
2,25 m²	88 L/h

Vetro Glass Glas	Raccolta acqua vetro Water collection capacity Auffangen des Wassers am Glas
3 m²	117 L/h

Vetro Glass Glas	Raccolta acqua vetro Water collection capacity Auffangen des Wassers am Glas
4,5 m²	176 L/h
10 m²	396 L/h
20 m²	780 L/h

CLASSIFICAZIONE DELLE PRECIPITAZIONI / RAINFALL CLASSIFICATION / EINTEILUNG DER NIEDERSCHLÄGE		
Pioviggine / Drizzle / Nieselregen	1 mm/h	1 L/m²
Pioggia debole / Light rain / Schwacher Regen	from 1 to 2 mm/h	from 1 to 2 L/m²
Pioggia moderata / Steady rain / Mäßiger Regen	from 2 to 5 mm/h	from 2 to 5 L/m²
Pioggia forte / Heavy rain / Starker Regen	from 6 to 9 mm/h	from 6 to 9 L/m²
Rovescio / Downpour / Regenschauer	from 16 to 39 mm/h	from 16 to 39 L/m²
Nubifragio / Storm / Wolkenbruch	40 mm/h	40 L/m²

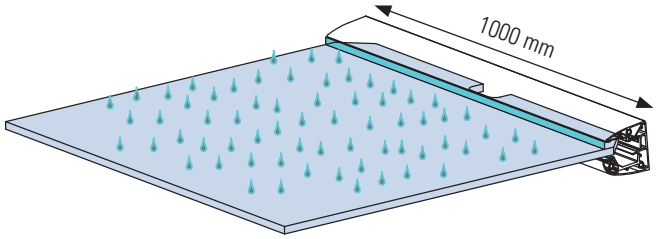

A

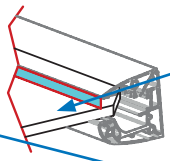

Capacità raccolta acqua L=1000 mm
Water collection capacity L=1000 mm
Auffangen des Wassers L=1000 mm
12000 mm² ⟶ 37440 L/h

Capacità raccolta acqua con retina anti foglie L=1000 mm
Water collection capacity with grid L=1000 mm
Auffangen des Wassers L=1000 mm
6000 mm² ⟶ 18720 L/h

B

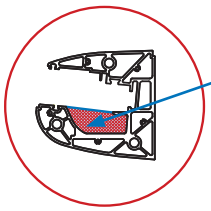

Capacità raccolta acqua:
Water collection capacity:
Auffangen des Wassers:
1660 mm² ⟶ 5184 L/h

C

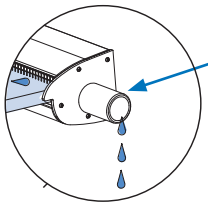

Capacità raccolta acqua:
Water collection capacity:
Auffangen des Wassers:
1320 mm² ⟶ 4104 L/h

D

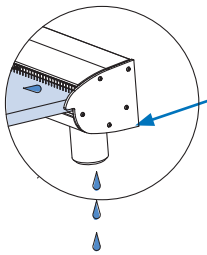

Capacità raccolta acqua:
Water collection capacity:
Auffangen des Wassers:
1260 mm² ⟶ 3924 L/h

E

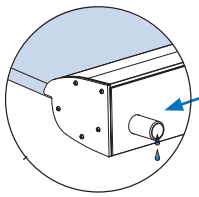

Capacità raccolta acqua:
Water collection capacity:
Auffangen des Wassers:
452 mm² ⟶ 1404 L/h

* With this solution is better to have 2 tubes

* Dati calcolati in laboratorio, secondo normativa UNI EN 12056 (coefficiente considerato di riempimento 0,33), senza presenza di detriti, foglie o altro. Per lunghi tratti verificare la fattibilità e l'esperienza.
* Data calculated in the laboratory, according to the UNI EN 12056 standard (coefficient considered with filling 0.33), without the presence of debris, leaves or other aspect. For long stretches check the feasibility and the experience.
* Daten im Labor berechnet, gemäß Norm EN 12056 (mit Füllkoeffizient 0,33), ohne Vorhandensein von Schutt, Blättern oder Sonstigem. Für lange Abschnitte sind Machbarkeit und Erfahrung zu prüfen.

KAMPIONA DRAIN

SOLUZIONE CON TIRANTE / *SOLUTION WITH TENSION ROD / MÖGLICHKEIT MIT ZUGSTANGE*

PER UNA MAGGIORE SPORGENZA / *FOR EXTRA GLASS PROJECTION / FÜR GROßERE GLASTIEFE*

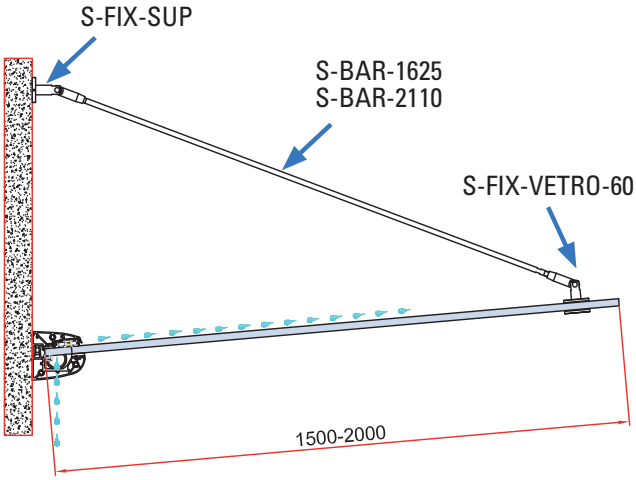
S-FIX-SUP
S-BAR-1625
S-BAR-2110
S-FIX-VETRO-60
1500-2000

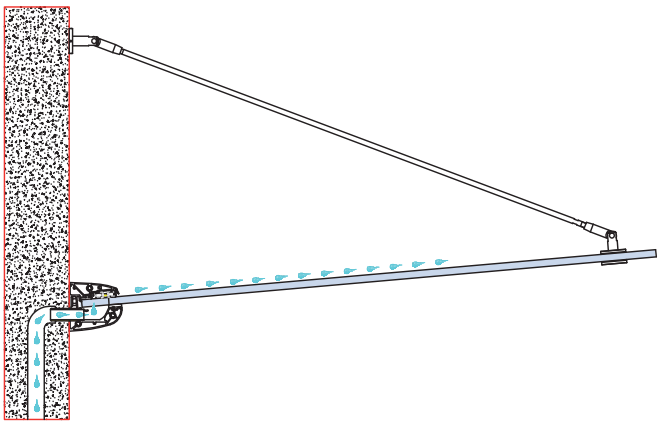

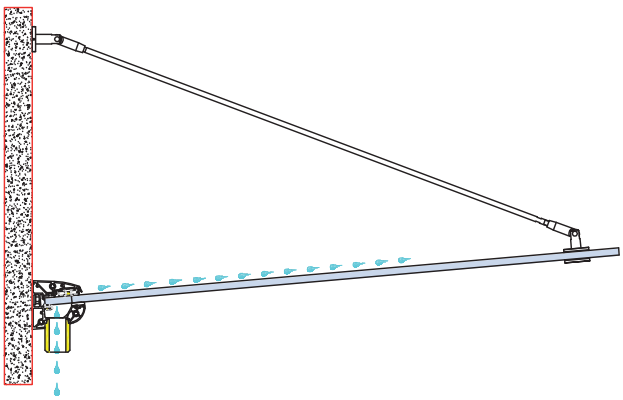

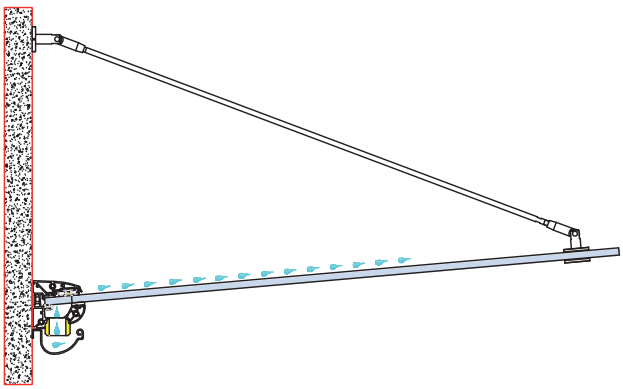

B-1040 / B-6040 KAMPIONA

VIDEO
www.youtube.com/watch?v=SporCxkGDpM

- Unire minimo impatto estetico ed efficienza meccanica: questo l'obiettivo e il risultato ottenuto con la Pensilina KAMPIONA, che garantisce una resistenza eccezionale ai carichi, pur in assenza di supporti o tiranti.
  Un profilo in alluminio studiato appositamente per permettere una salda presa del vetro e una tenuta solidissima una volta fissato al muro, sono il segreto di questa soluzione assolutamente innovativa. Il risultato estetico è da vedere: estrema pulizia e assoluta linearità del disegno, fanno in modo che il vetro sembri sospeso al muro per virtù propria.
  Questa è la magia della ricerca tecnologica che sta alla base della Pensilina KAMPIONA.
- The aim was to bring together aesthetic impact and mechanical efficiency and this was achieved with the KAMPIONA Canopy, which guarantees an exceptional level of resistance to loads even though there are no supports or stay rods. The secret of this highly innovative solution is an aluminium frame that has been especially designed to have a strong grip on the glass and to give a very firm hold once it is fixed to the wall. The aesthetic result is unmissable; extremely clean and a design that is absolutely linear making the glass seem attached to the wall on its own. This is the magic of the technical research that is the foundation of the KAMPIONA Canopy.
- Geringe Beeinträchtigung der Optik kombiniert bei wirksamer Mechanik: das ist das Ziel und Ergebnis des Vordaches KAMPIONA, das trotz des Fehlens von Halterungen oder Zugstangen maximale Tragfähigkeit garantiert. Ein eigens entwickeltes Alu-Profil, das eine sichere Glasaufnahme und einen perfekten Halt nach der Wandmontage garantiert, ist das Geheimnis dieser absolut innovativen Lösung.
  Die Optik ist sehenswert: die klare Linien führen dazu, dass das Glas von allein an der Wand befestigt erscheint. Dies ist die Faszination der technologischen Forschungsarbeit, die hinter dem Vordach KAMPIONA steht.

B-1040 KAMPIONA 110

PENSILINE IN VETRO / *GLASS CANOPY / VORDACH SYSTEM*

€ ▸ H.286 → € ▸ H.297

VIDEO
www.youtube.com/watch?v=SporCxkGDpM

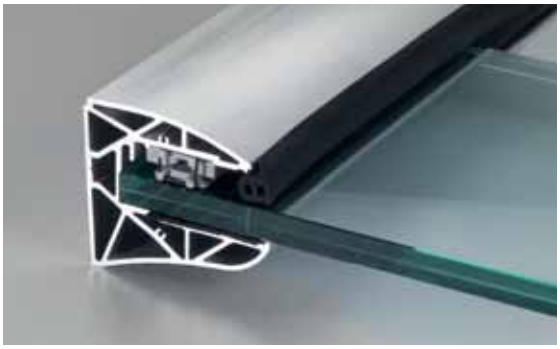

B-1040

B-SET-1040

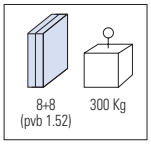

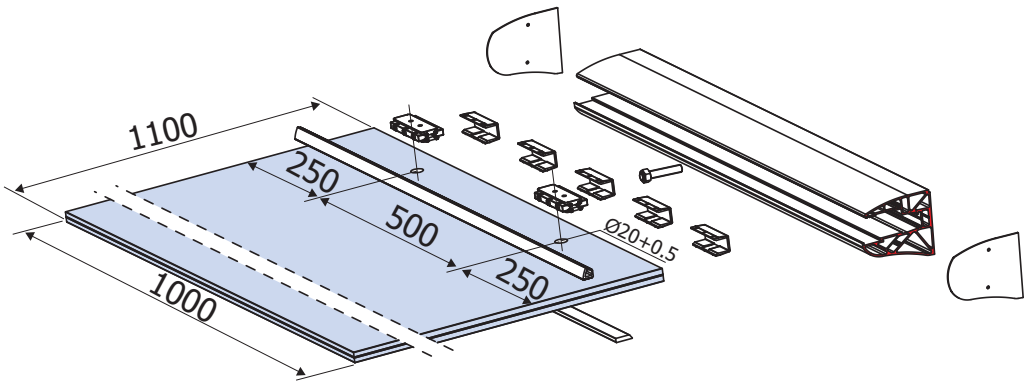

- Lavorazione vetro.
  Solo la lastra superiore è forata
- Glass preparation.
  Only the upper glass panel is drilled
- Glasbearbeitung.
  Nur die obere Scheibe wird gebohrt

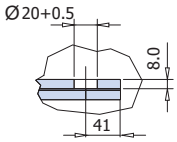

- Lavorazione vetro alternativa.
- Alternative glass preparation.
- Alternative Glasbearbeitung.

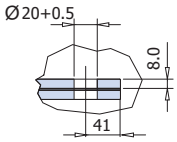

B-1040 set 1
L = 1500 mm
con/with/mit
3 Jolly Pack

N. 3 pcs
N. 8 pcs

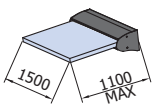

B-1040 set 2
L = 2000 mm
con/with/mit
4 Jolly Pack

N. 4 pcs
N. 10 pcs

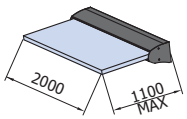

B-1040 set 3
L = 3000 mm
con/with/mit
6 Jolly Pack

N. 6 pcs
N. 16 pcs

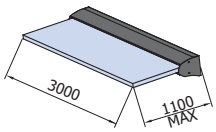

B-1040 set 4
L = 4000 mm
con/with/mit
8 Jolly Pack

N. 8 pcs
N. 20 pcs

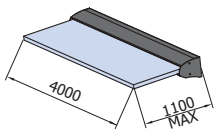

B-1040 set 6
L = 6000 mm
con/with/mit
12 Jolly Pack

N. 12 pcs
N. 30 pcs

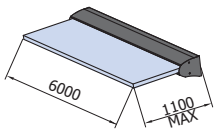

B-1040 set MIS
Tagliato a misura cliente
Custom length
Nach Mass geschnitten

N. 2→8 pcs
N. 5→20 pcs

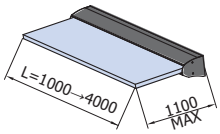

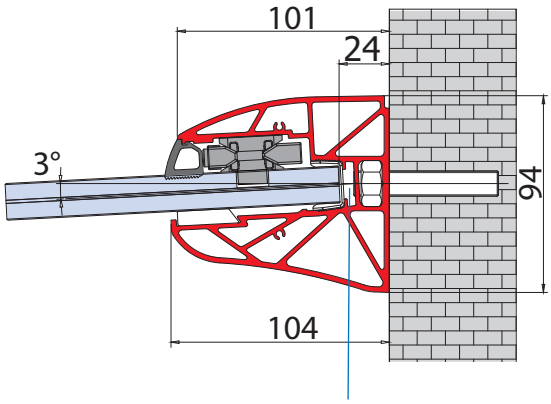

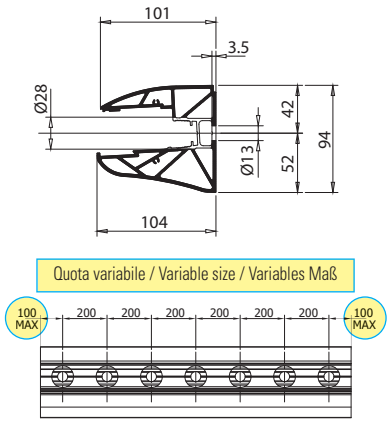

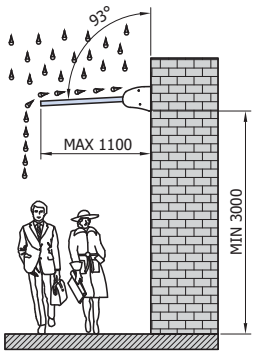

- Sede per LED 18x5 max, per illuminazione vetro
- Channel for LED, for glass lighting
- Sitz für LED, für Beleuchtung des Glas

xme515 a

B-6040 KAMPIONA 150

PENSILINE IN VETRO / *GLASS CANOPY / VORDACH SYSTEM*

€ ▸ H.287 → € ▸ H.297

VIDEO
www.youtube.com/watch?v=SporCxkGDpM

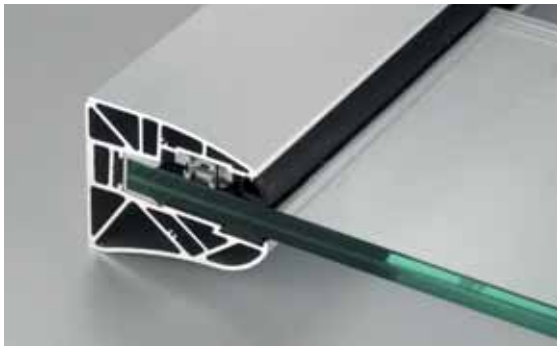

B-6040

B-SET-6040

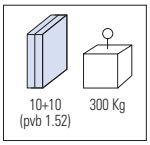

> 1300 *
Consigliato SentryGlas®
Recommended SentryGlas®
Empfohlen SentryGlas®

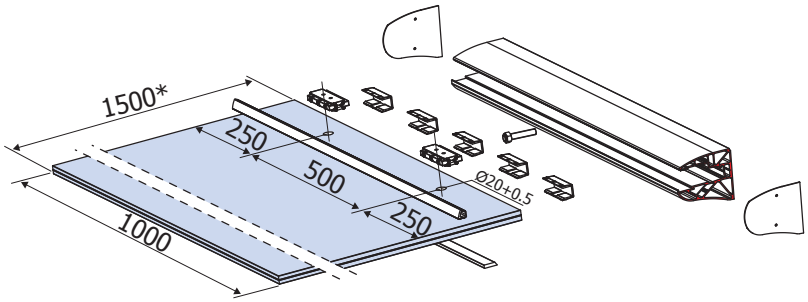

- Lavorazione vetro.
  Solo la lastra superiore è forata
- Glass preparation.
  Only the upper glass panel is drilled
- Glasbearbeitung.
  Nur die obere Scheibe wird gebohrt

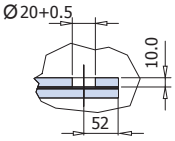

- Lavorazione vetro alternativa.
- Alternative glass preparation.
- Alternative Glasbearbeitung.

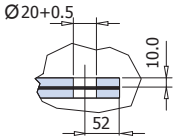

B-6040 set 1
L=1500 mm
con/with/mit
3 Jolly Pack

N. 3 pcs
N. 8 pcs

B-6040 set 2
L=2000 mm
con/with/mit
4 Jolly Pack

N. 4 pcs
N. 10 pcs

B-6040 set 3
L=3000 mm
con/with/mit
6 Jolly Pack

N. 6 pcs
N. 16 pcs

B-6040 set 4
L=4000 mm
con/with/mit
8 Jolly Pack

N. 8 pcs
N. 20 pcs

B-6040 set 6
L=6000 mm
con/with/mit
12 Jolly Pack

N. 12 pcs
N. 30 pcs

B-6040 set MIS
Tagliato a misura cliente
Custom length
Nach Mass geschnitten

N. 2→8 pcs
N. 5→20 pcs

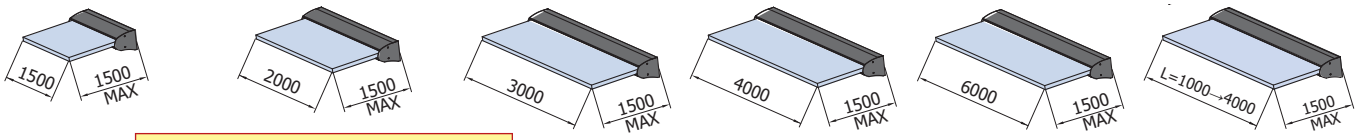

NUOVO MODELLO REGOLABILE IN ALLESTIMENTO
NEW MODEL ADJUSTABLE COMING SOON

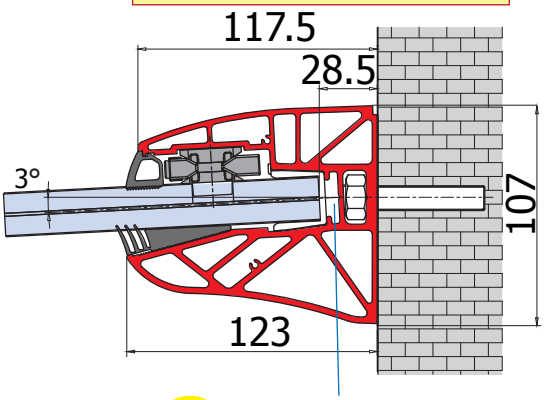

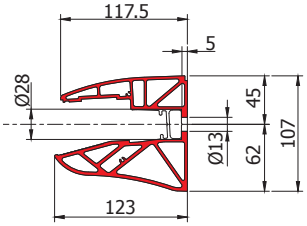

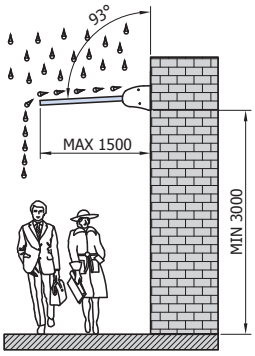

Quota variabile / Variable size / Variables Maß

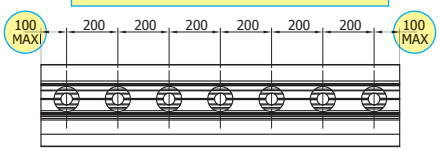

- Sede per LED 18x5 max, per illuminazione vetro
- Channel for LED, for glass lighting
- Sitz für LED, für Beleuchtung des Glas

xme518e

B-1042 CANALINA PER LED

B-1042 LED U-CHANNEL / B-1042 LED U-PROFIL

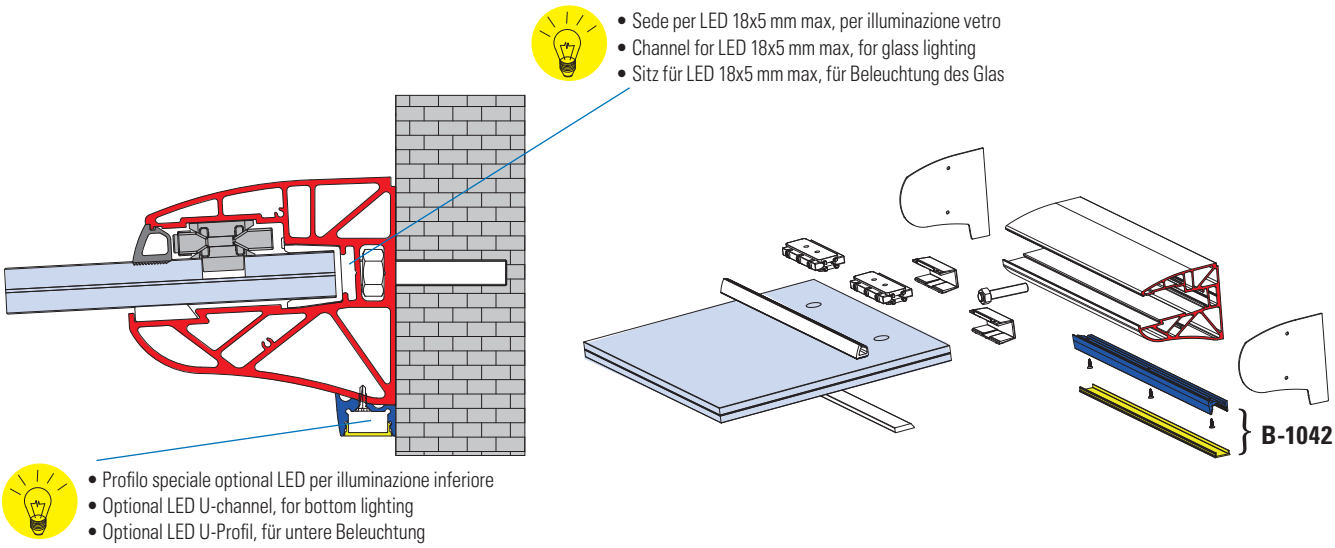

B-1042 € ▶ H.298

- Profilo in alluminio per montaggio strisce LED (non incluse) con sistemi pensiline B-1040 e B-6040. Copertura in metacrilato Frost inclusa.
- Aluminium U-channel for LED stripes assembly (LED not included) for systems B-1040 and B-6040. Methacrylate Frost cover included.
- U-Profil aus Aluminium für Montage der LED (nicht enthalten) für Systeme B-1040 und B-6040. Abdeckung aus Methacrylat enthalten.

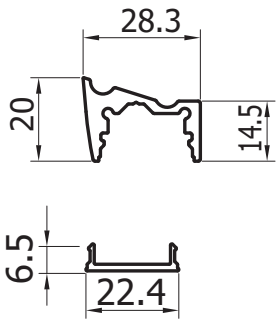

B-1047 € ▶ H.300

- Paio tappi per pensilina B-1040 con profilo inferiore per LED B-1042.
- Pair endcaps for profile B-1040 with bottom LED U-channel B-1042.
- Paar Endkappen für Profil B-1040 mit unterem LED U-Profil B-1042.

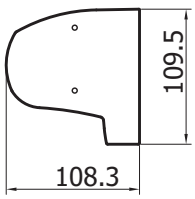

2 pcs

B-6047 € ▶ H.301

- Paio tappi per pensilina B-6040 con profilo inferiore per LED B-1042.
- Pair endcaps for profile B-6040 with bottom LED U-channel B-1042.
- Paar Endkappen für Profil B-6040 mit unterem LED U-Profil B-1042.

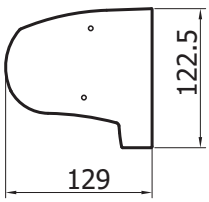

2 pcs

P-F31 € ▶ H.302

- Set 2 pz. spine di congiunzione profili B-1042.
- Set 2 pins connecting profiles B-1042.
- Set 2 Stk Verbindungsstifte B-1042.

2 pcs

KAMPIONA 110 / KAMPIONA 150

SOLUZIONE CON TIRANTE / *SOLUTION WITH TENSION ROD / MÖGLICHKEIT MIT ZUGSTANGE*

PER UNA MAGGIORE SPORGENZA / *FOR EXTRA GLASS PROJECTION / FÜR GROßERE GLASTIEFE*

- I due gioielli dal design unico e minimale, con sistema di fissaggio e antiscivolamento vetro Jolly Pack, brevettato, che garantisce grandi portate e massima sicurezza.
- The two jewels with essential and minimal design, maximum load and greatest safety thanks to the patented fixing and glass anti-slip system.

Patent Pending

B-1040 KAMPIONA 110

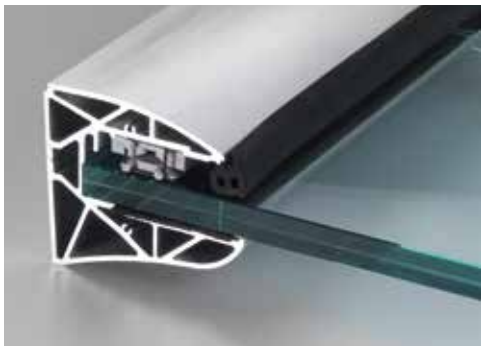

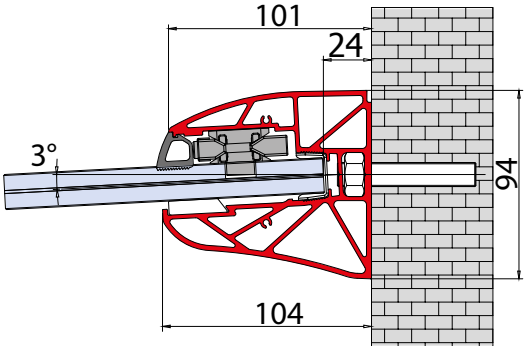

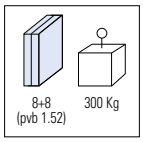

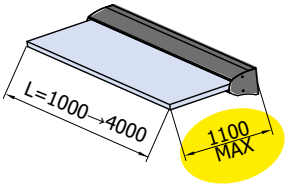

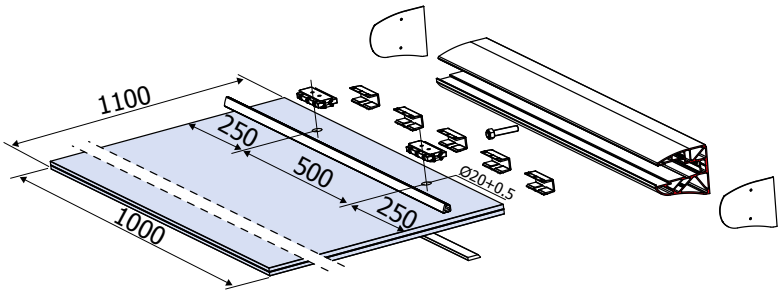

- Con vetri da 1300-1500 installare tirante
- From 1300 mm to 1500 mm glass projection, solution with tension rod is needed
- Von 1300 mm bis 1500 mm Glastiefe, Zugstange-Lösung ist notwendig

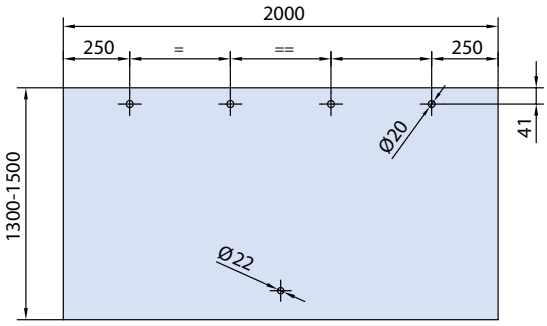

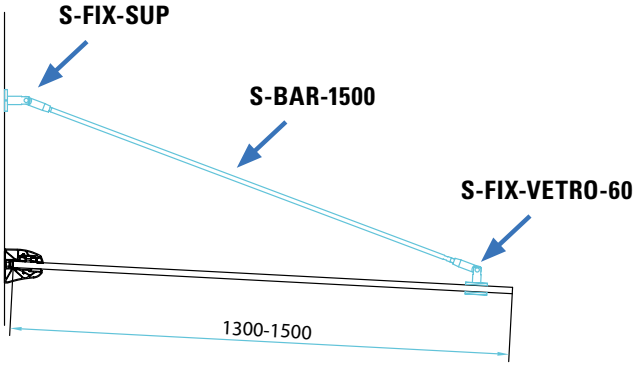

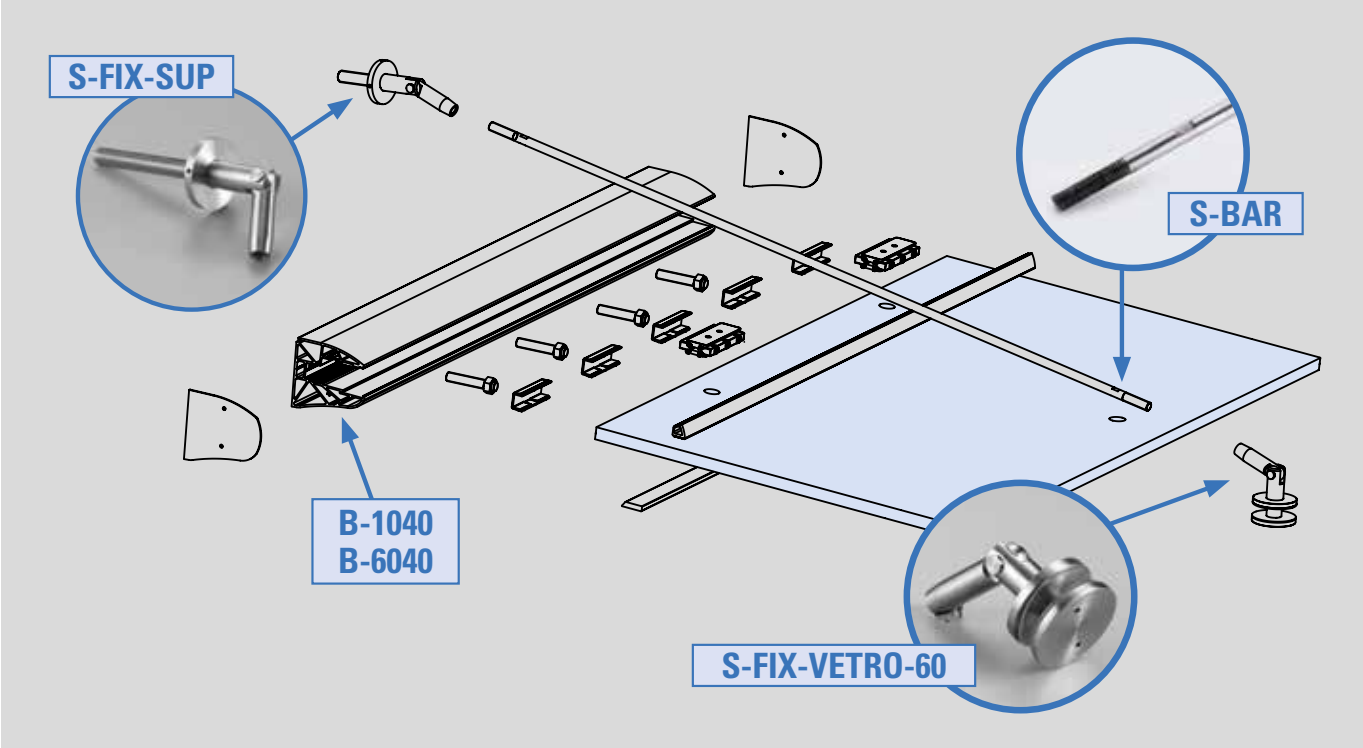

B-6040 KAMPIONA 150

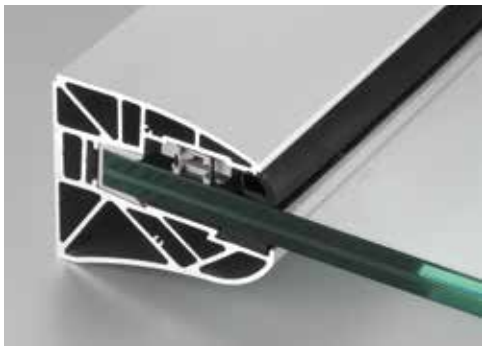

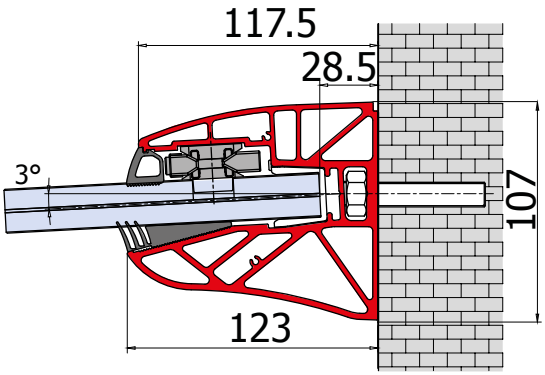

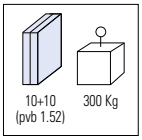

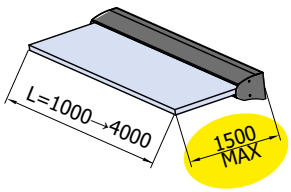

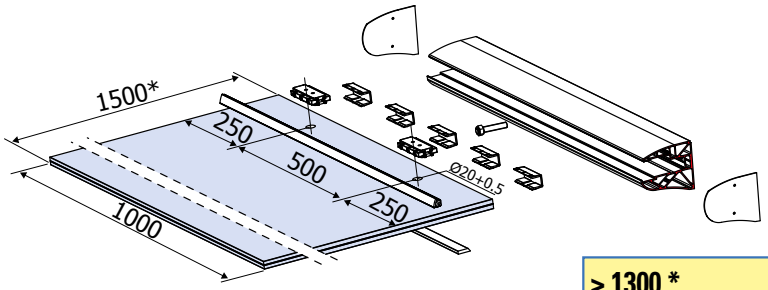

- Con vetri da 1800-2000 installare tirante
- From 1800 mm to 2000 mm glass projection, solution with tension rod is needed
- Von 1800 mm bis 2000 mm Glastiefe, Zugstange-Lösung ist notwendig

> 1300 *
Consigliato SentryGlas®
Recommended SentryGlas®
Empfohlen SentryGlas®

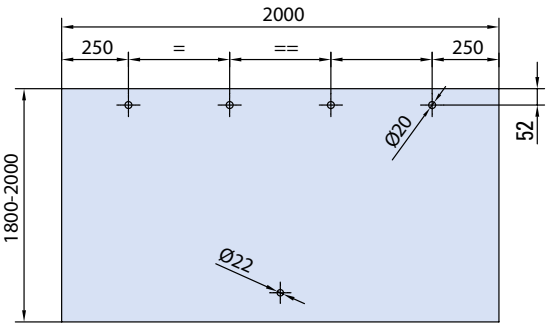

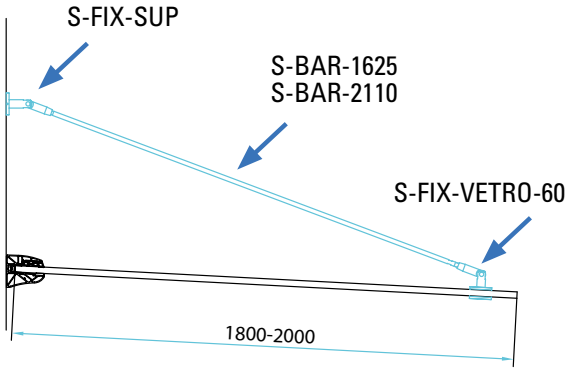

B-7040 SHARK

- Unire minimo impatto estetico ed efficienza meccanica: questo l'obiettivo e il risultato ottenuto con la Pensilina SHARK, che garantisce una resistenza eccezionale ai carichi, pur in assenza di supporti o tiranti.
  Un profilo in alluminio studiato appositamente per permettere una salda presa del vetro e una tenuta solidissima una volta fissato al muro, sono il segreto di questa soluzione assolutamente innovativa. Il risultato estetico è da vedere: estrema pulizia e assoluta linearità del disegno, fanno in modo che il vetro sembri sospeso al muro per virtù propria.
  Questa è la magia della ricerca tecnologica che sta alla base della Pensilina SHARK.
- The aim was to bring together aesthetic impact and mechanical efficiency and this was achieved with the SHARK Canopy, which guarantees an exceptional level of resistance to loads even though there are no supports or stay rods. The secret of this highly innovative solution is an aluminium frame that has been especially designed to have a strong grip on the glass and to give a very firm hold once it is fixed to the wall. The aesthetic result is unmissable; extremely clean and a design that is absolutely linear making the glass seem attached to the wall on its own. This is the magic of the technical research that is the foundation of the SHARK Canopy.
- Geringe Beeinträchtigung der Optik kombiniert bei wirksamer Mechanik: das ist das Ziel und Ergebnis des Vordaches SHARK, das trotz des Fehlens von Halterungen oder Zugstangen maximale Tragfähigkeit garantiert. Ein eigens entwickeltes Alu-Profil, das eine sichere Glasaufnahme und einen perfekten Halt nach der Wandmontage garantiert, ist das Geheimnis dieser absolut innovativen Lösung.
  Die Optik ist sehenswert: die klare Linien führen dazu, dass das Glas von allein an der Wand befestigt erscheint. Dies ist die Faszination der technologischen Forschungsarbeit, die hinter dem Vordach SHARK steht.

B-7040 SHARK

PENSILINE IN VETRO / *GLASS CANOPY / VORDACH SYSTEM*

€► H.000 → €► H.000

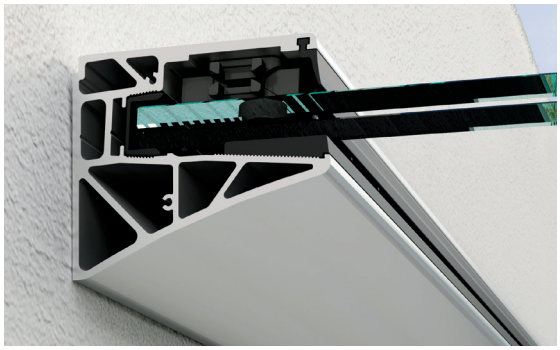

B-7040

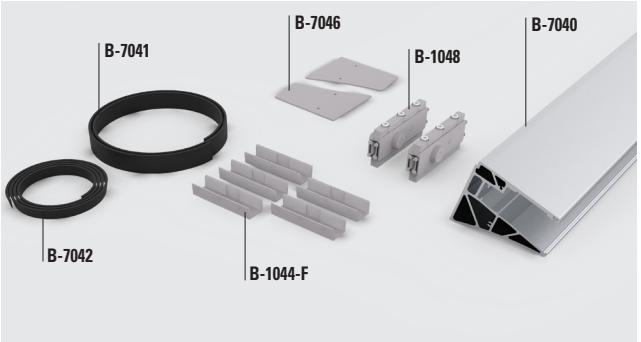

B-SET-7040

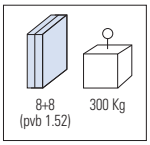

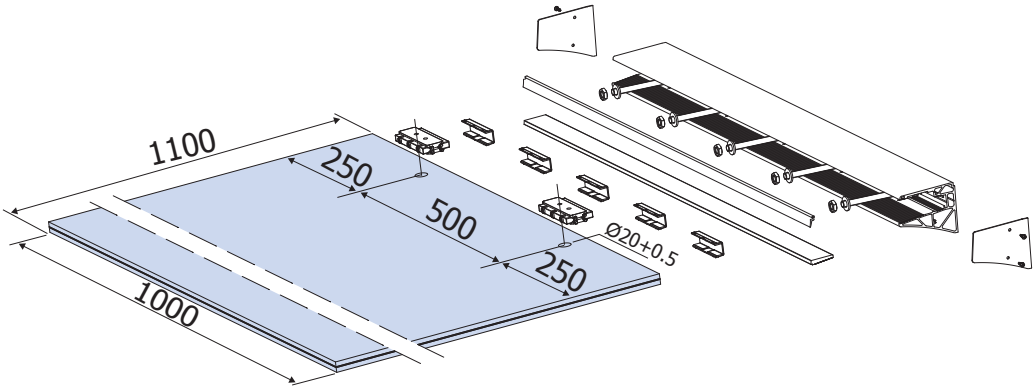

- Lavorazione vetro.
- Glass preparation.
- Glasbearbeitung.

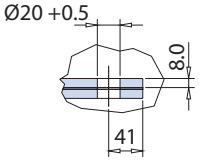

- Lavorazione vetro alternativa.
  Solo la lastra superiore è forata.
- Alternative glass preparation.
  Only the upper glass panel is drilled.
- Alternative Glasbearbeitung.
  Nur die obere Scheibe wird gebohrt.

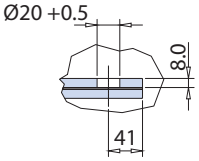

B-7040 set 1	B-7040 set 1,5	B-7040 set 2	B-7040 set 3	B-7040 set 4	B-7040 set 6
L = 1000 mm	L = 1500 mm	L = 2000 mm	L = 3000 mm	L = 4000 mm	L = 6000 mm
con/with/mit	con/with/mit	con/with/mit	con/with/mit	con/with/mit	con/with/mit
2 Jolly Pack	3 Jolly Pack	4 Jolly Pack	6 Jolly Pack	8 Jolly Pack	12 Jolly Pack
N. 2 pcs	N. 3 pcs	N. 4 pcs	N. 6 pcs	N. 8 pcs	N. 12 pcs
N. 5 pcs	N. 8 pcs	N. 10 pcs	N. 16 pcs	N. 20 pcs	N. 30 pcs

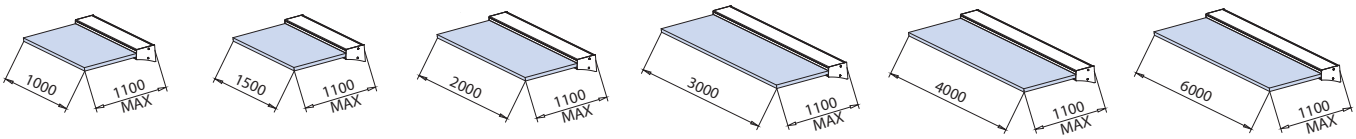

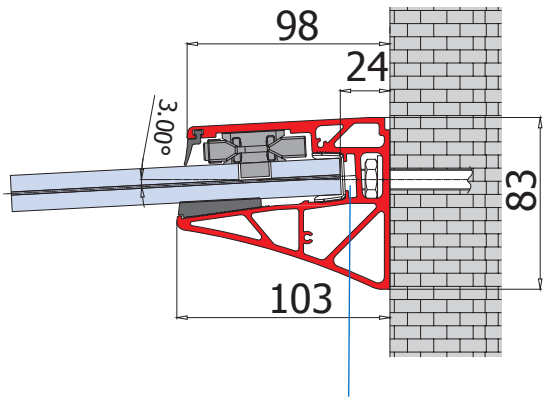

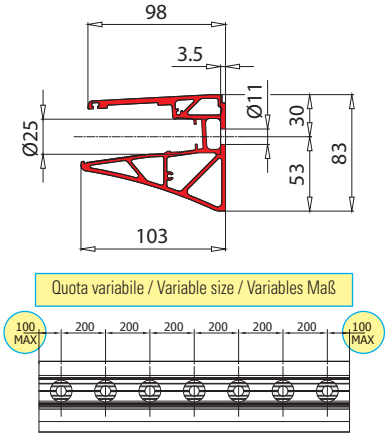

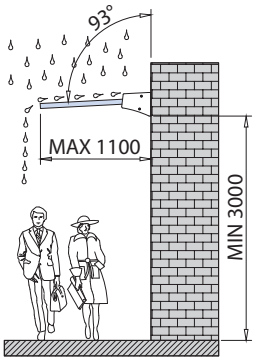

- Sede per LED 18x5 max, per illuminazione vetro
- Channel for LED, for glass lighting
- Sitz für LED, für Beleuchtung des Glas

xme615a

B-4040 MAXIMA JOLLY PACK

PENSILINE IN VETRO / *GLASS CANOPY / VORDACH SYSTEM*

FINE SERIE
END OF SERIES
AUSLAUFMODELL

€ ▸ H.303 → € ▸ H.312

VIDEO
www.youtube.com/watch?v=mriaWQoHqxg

PENSILINE

B-4040 set 1
Jolly Pack Set 1

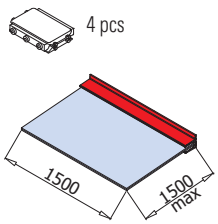

B-4040 set 2
Jolly Pack Set 2

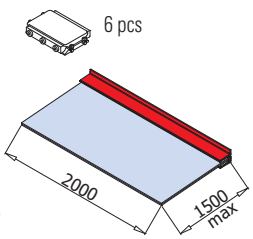

B-4040 set 3
Jolly Pack Set 3

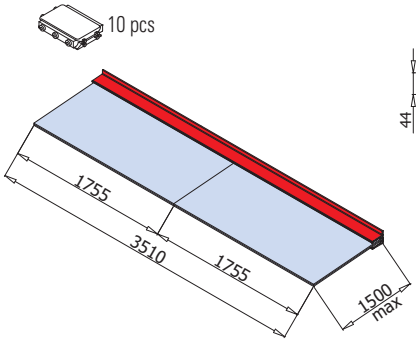

- Preparazione vetro
- Glass preparation
- Glasbearbeitung

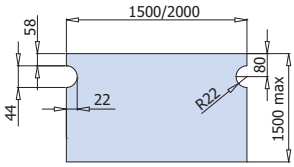

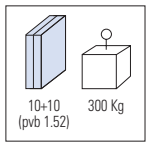

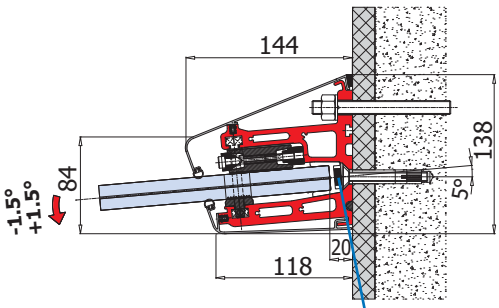

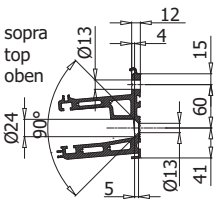

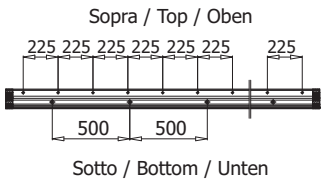

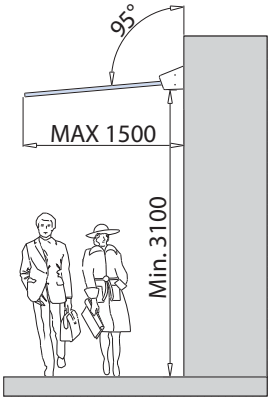

- Sede per LED 18x5 max
- Channel for LED
- Sitz für LED

xfb037

PRESA

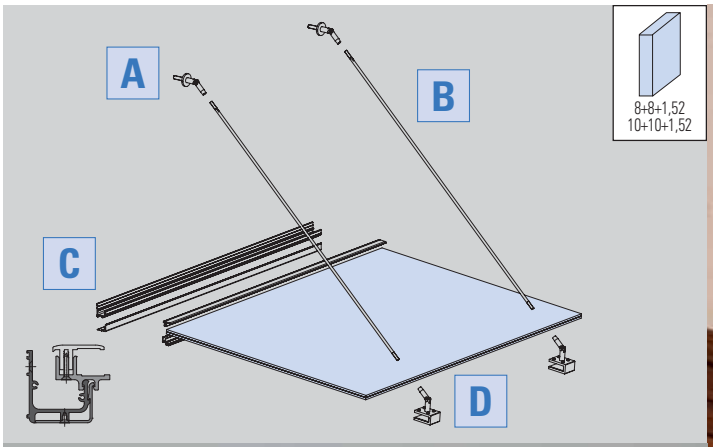

S-FIX-SUP (A)

€ ▶ H.321

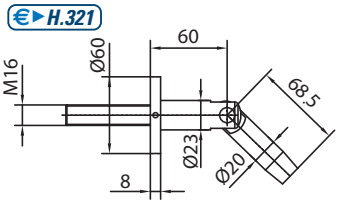

Inox AISI 316

S-BAR (B)

S-BAR-830 (830 mm)
S-BAR-1050 (1050 mm)
S-BAR-1500 (1500 mm)
S-BAR-1625 (1625 mm)
S-BAR-2110 (2110 mm)

€ ▶ H.322

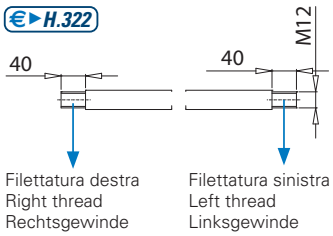

Inox AISI 316

PRESA PROFILO (C)

€ ▶ H.323

L=2000/3000/6000 mm

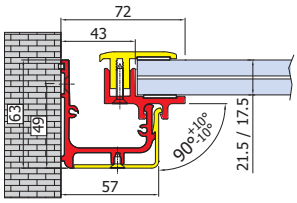

AN

PRESA MORSA (D)

€ ▶ H.325

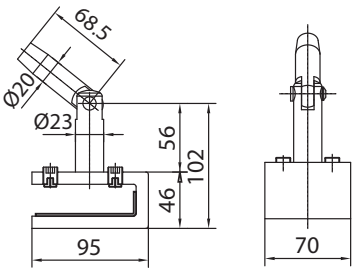

AN

PRESA-TAPPO

OPTIONAL

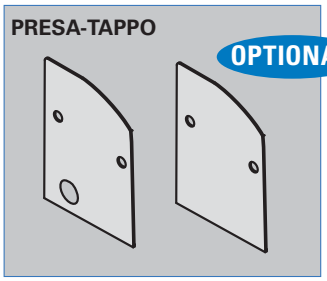

€ ▶ H.327

AN

xme548q

- **Senza lavorazione vetro, con profilo raccolta acqua**
- **Without glass preparation, with rain gutter profile**
- **Ohne glasbearbeitung mit wasserabweiser**

PRESA SET 1 € ▶ H.313

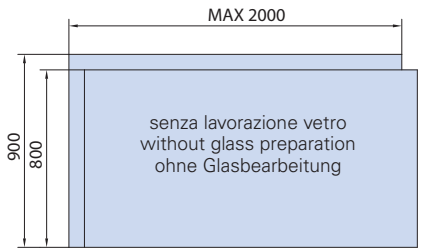

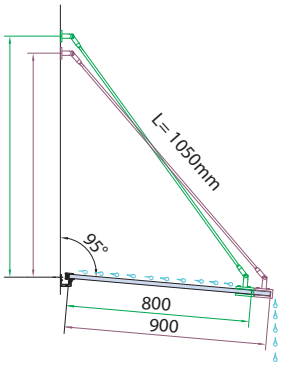

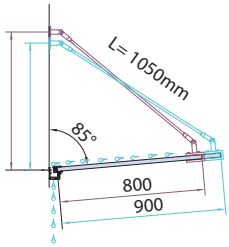

PRESA SET 2 € ▶ H.314

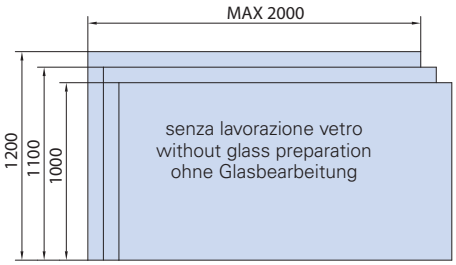

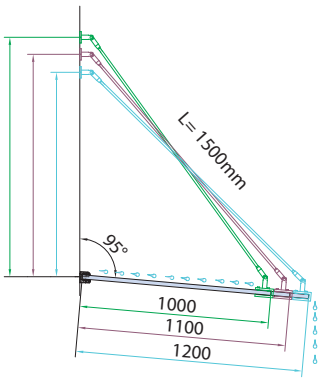

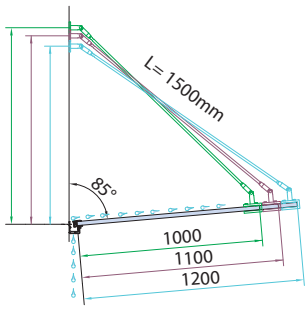

PRESA SET 3 € ▶ H.315

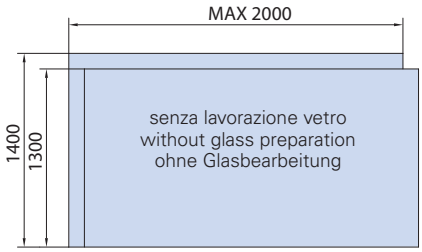

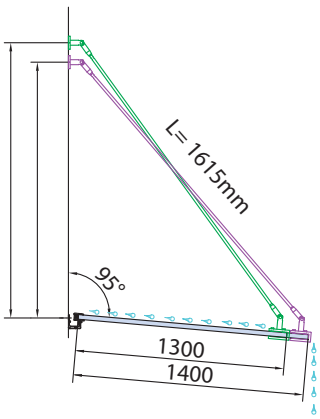

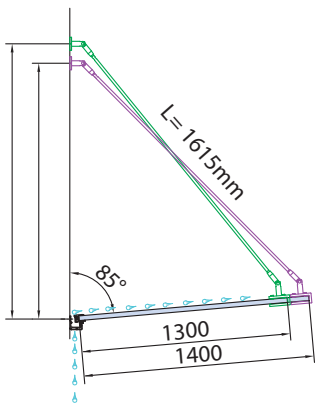

PRESA SET 4 € ▶ H.316

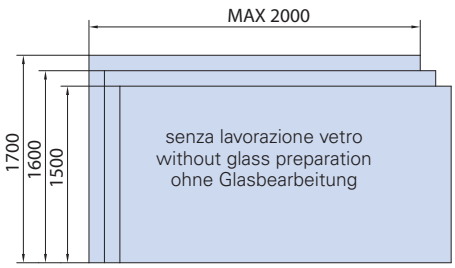

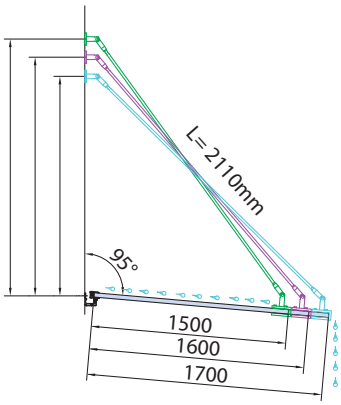

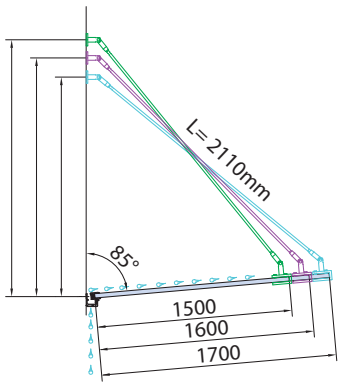

31023-TC-11

PRESA 2

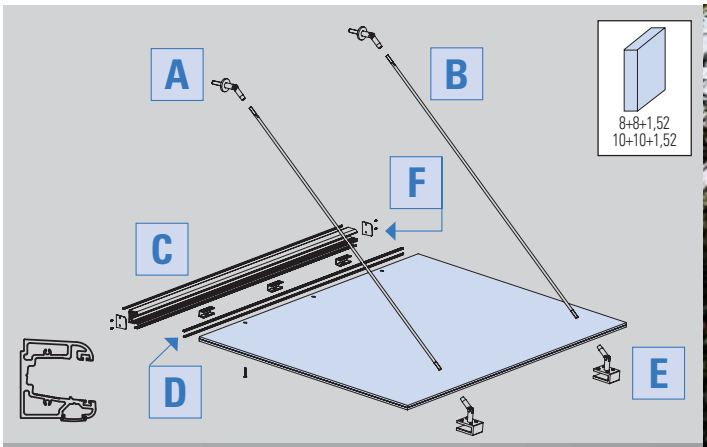

S-FIX-SUP A

€ ▶ H.321

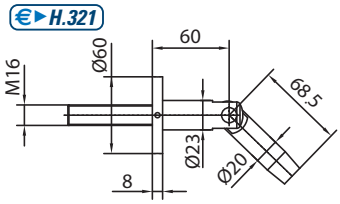

Inox AISI 316

S-BAR-830 (830 mm)
S-BAR-1050 (1050 mm)
S-BAR-1500 (1500 mm)
S-BAR-1625 (1625 mm)
S-BAR-2110 (2110 mm)

B

€ ▶ H.322

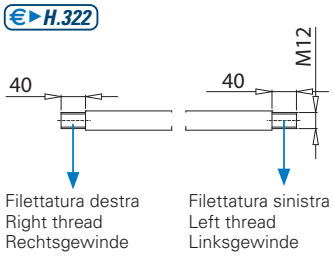

Inox AISI 316

PRESA 2 PROFILO C

€ ▶ H.324

L=2000/3000/6000 mm

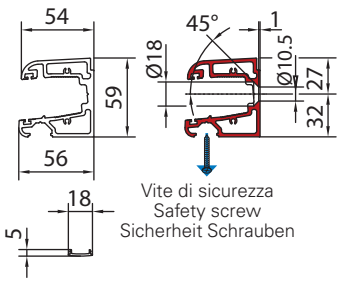

AN

PRESA-2 KIT-8
PRESA-2-KIT-10

D

€ ▶ H.326

PRESA-MORSA E

€ ▶ H.325

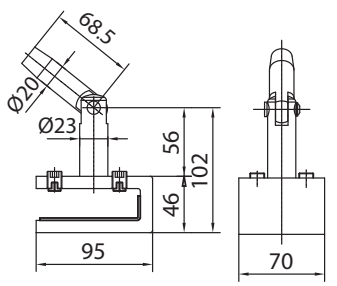

AN

PRESA-2-TAPPO F

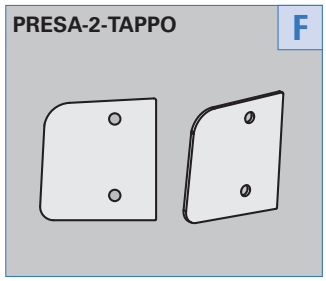

€ ▶ H.328

AN

xme548q

PRESA 2 SET 1-8 / PRESA 2 SET 1-10

€ ▶ H.317

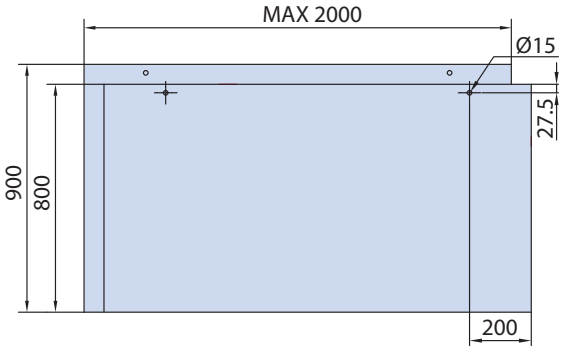

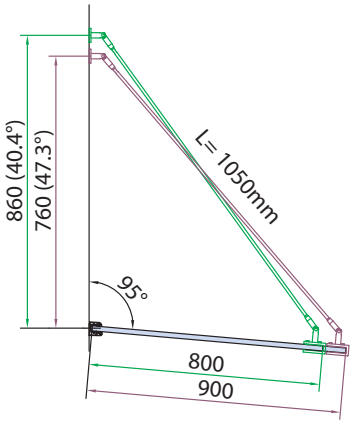

PRESA 2 SET 2-8 / PRESA 2 SET 2-10

€ ▶ H.318

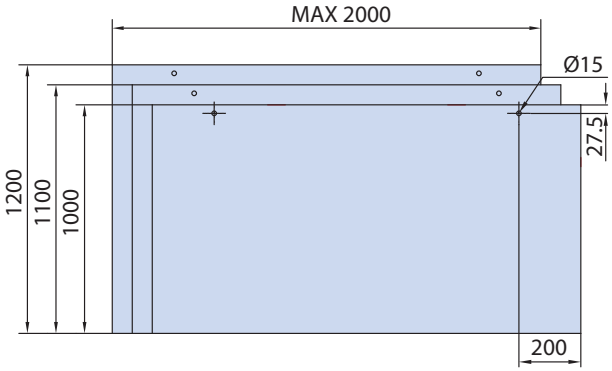

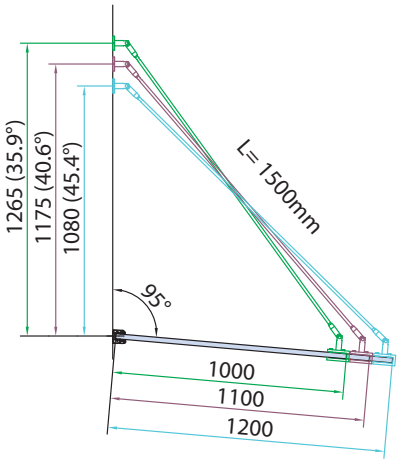

PRESA 2 SET 3-8 / PRESA 2 SET 3-10

€ ▶ H.319

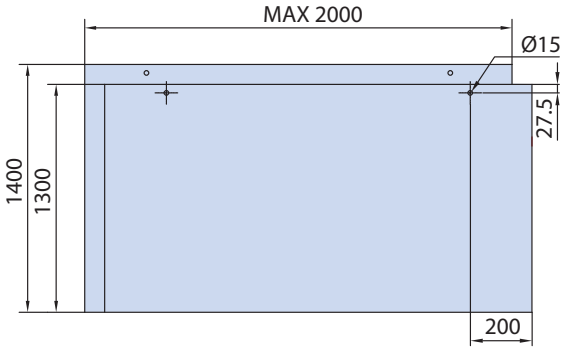

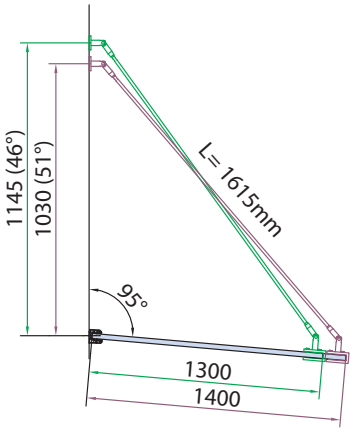

PRESA 2 SET 4-8 / PRESA 2 SET 4-10

€ ▶ H.320

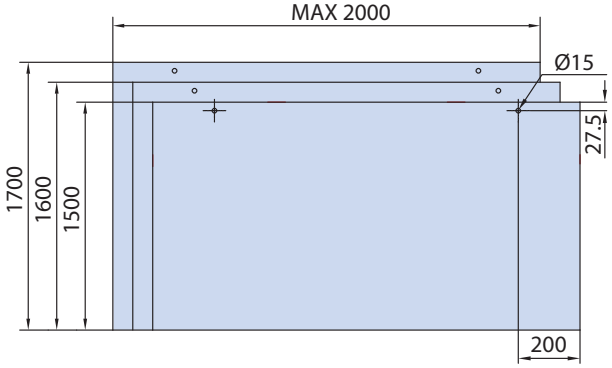

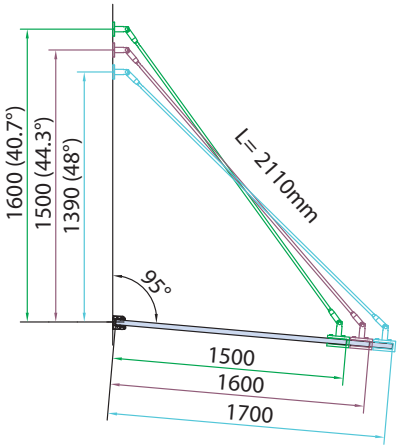

xme548o / xme548p

PRESA 2 CON TIRANTI E FORO VETRO / *WITH RODS AND GLASS HOLE / MIT ZUGSTANGEN UND GLASBOHRUNG*

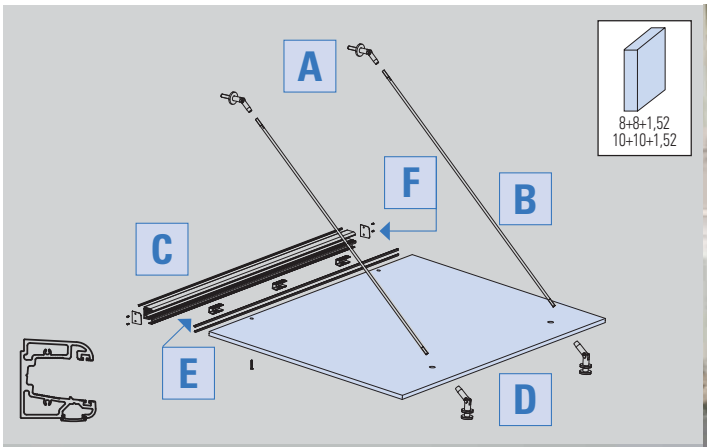

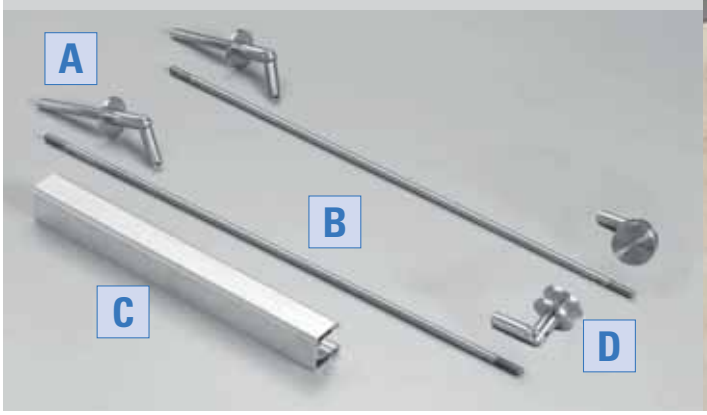

S-FIX-SUP A

Inox AISI 316

€ ▶ H.321

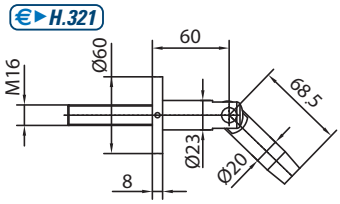

S-BAR-830 (830 mm)
S-BAR-1050 (1050 mm)
S-BAR-1500 (1500 mm)
S-BAR-1625 (1625 mm)
S-BAR-2110 (2110 mm)

B

Inox AISI 316

€ ▶ H.322

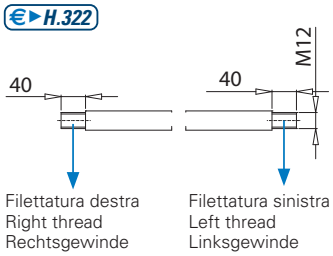

PRESA 2 PROFILO C

AN

€ ▶ H.324

L=2000/3000/6000 mm

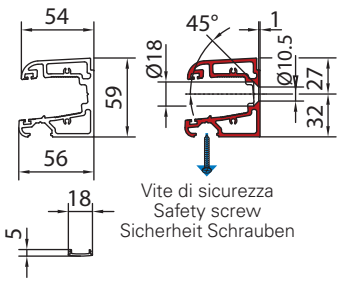

PRESA-2 KIT-8
PRESA-2-KIT-10

E

€ ▶ H.326

PRESA-2-TAPPO F

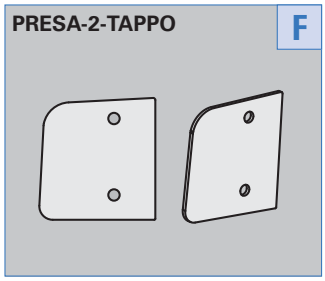

AN

€ ▶ H.328

S-FIX-VETRO-60 D

IX - Inox AISI 316

€ ▶ H.356

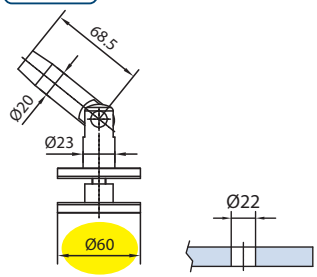

S-FIX-VETRO-44 D

IX - Inox AISI 316

€ ▶ H.355

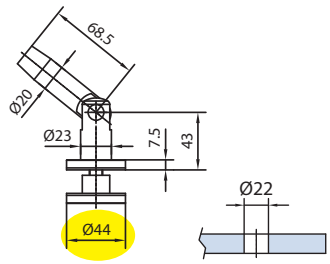

xme548e / xme548g / xme548q

PRESA 2-SET 5-8 Ø44
PRESA 2-SET 5-10 Ø44

€ ▶ H.329

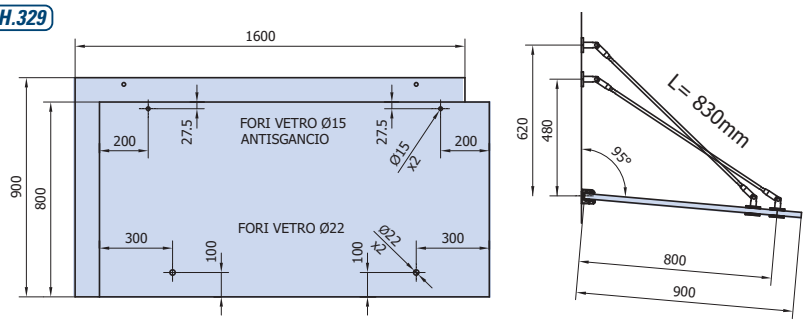

PRESA 2-SET 6-8 Ø44
PRESA 2-SET 6-10 Ø44

€ ▶ H.330

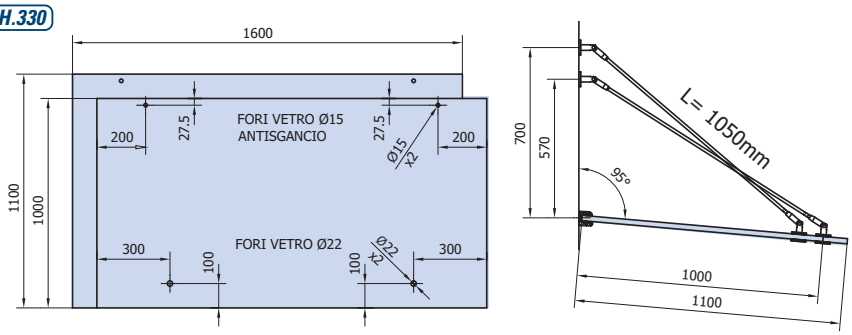

PRESA 2-SET 7-8 Ø44
PRESA 2-SET 7-10 Ø44

€ ▶ H.331

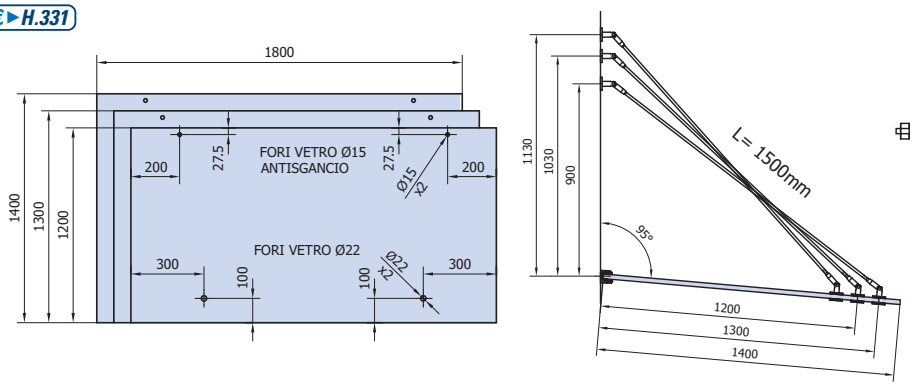

PRESA 2-SET 8-8 Ø60
PRESA 2-SET 8-10 Ø60

€ ▶ H.332

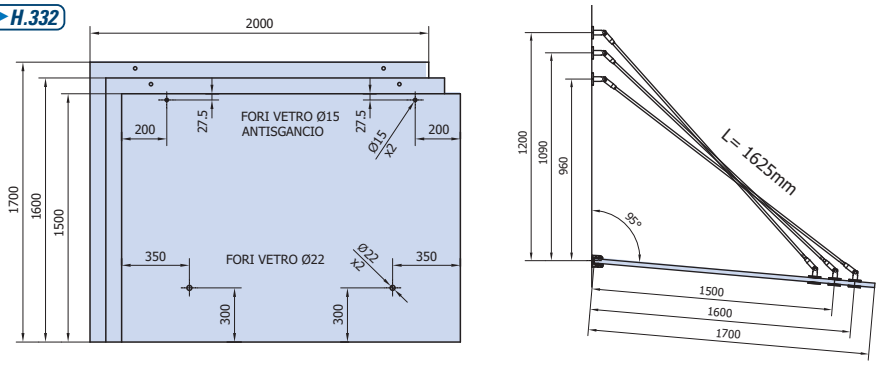

PRESA 2-SET 9-8 Ø60
PRESA 2-SET 9-10 Ø60

€ ▶ H.333

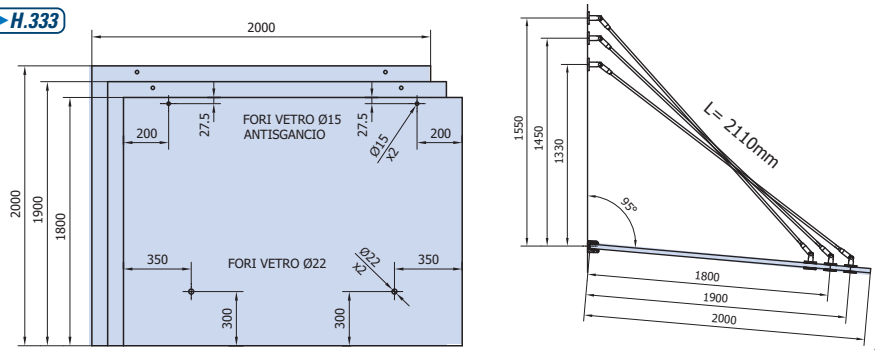

xme548s / xme548t

PENSILINE

PROJECT FIVE

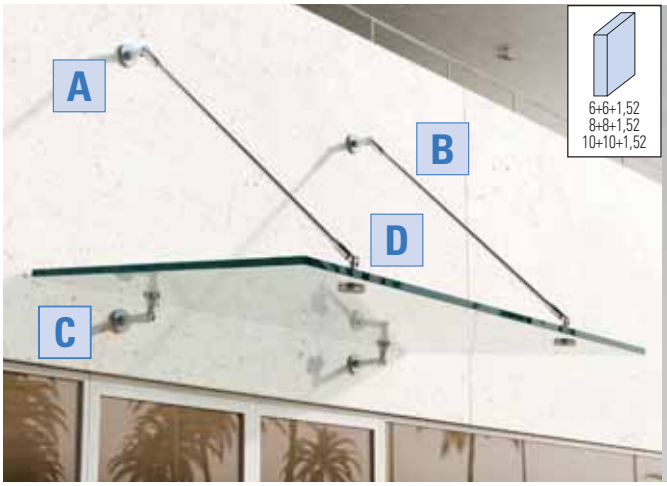

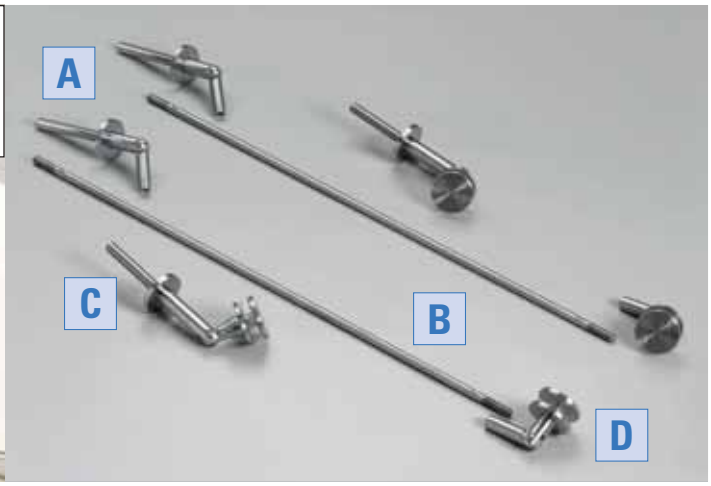

S-FIX-SUP A

€ ▸ H.351

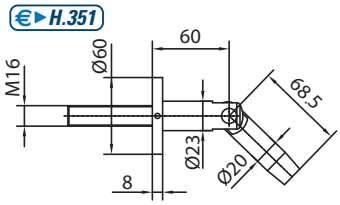

IX - Inox AISI 316

S-BAR-830 (830 mm)
S-BAR-1050 (1050 mm)
S-BAR-1500 (1500 mm)
S-BAR-1625 (1625 mm)
S-BAR-2110 (2110 mm)

B

€ ▸ H.352

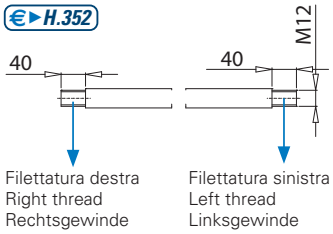

IX - Inox AISI 316

• PUNTI DI FISSAGGIO Ø 60
• FASTENING POINTS Ø 60
• PUNKTHALTERUNGEN Ø 60

S-FIX-INF-60 C

€ ▸ H.354

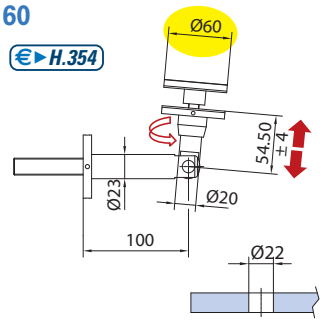

S-FIX-INF-60 SV

€ ▸ H.358

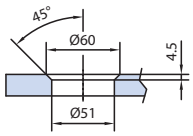

S-FIX-VETRO-60 D

€ ▸ H.356

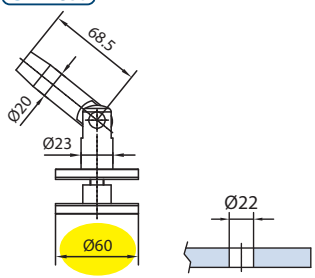

S-FIX-VETRO-60 SV

€ ▸ H.360

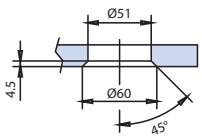

• PUNTI DI FISSAGGIO Ø 44
• FASTENING POINTS Ø 44
• PUNKTHALTERUNGEN Ø 44

S-FIX-INF-44 C

€ ▸ H.353

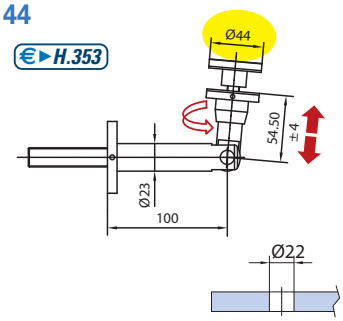

S-FIX-INF-44 SV

€ ▸ H.357

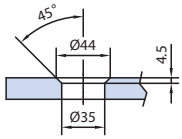

S-FIX-VETRO-44 D

€ ▸ H.355

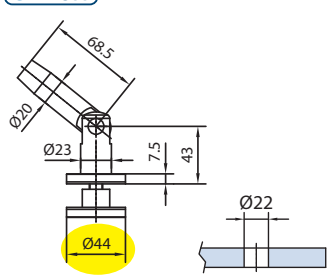

S-FIX-VETRO-44 SV

€ ▸ H.359

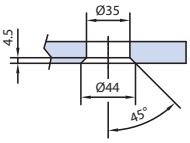

xme548e / xme548f / xme548g / xme548h

PENSILINE

project five

PJ5-SET 1-D44 Ø44
PJ5-SET 1-D60 Ø60

€ ▶ H.341

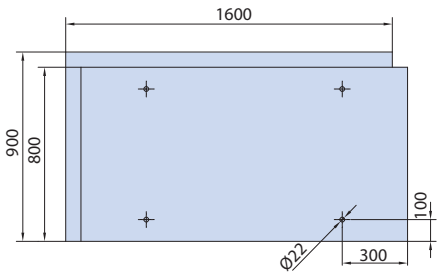

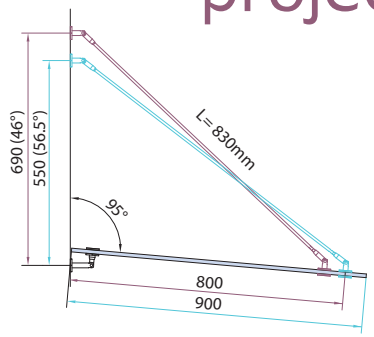

PJ5-SET 2-D44 Ø44
PJ5-SET 2-D60 Ø60

€ ▶ H.342

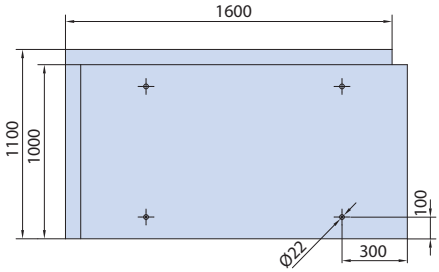

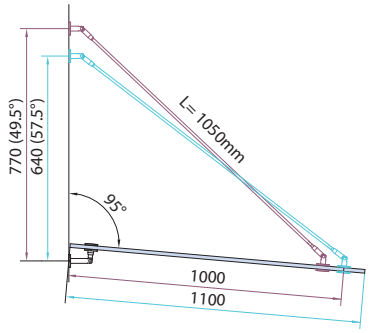

PJ5-SET 3-D44 Ø44
PJ5-SET 3-D60 Ø60

€ ▶ H.343

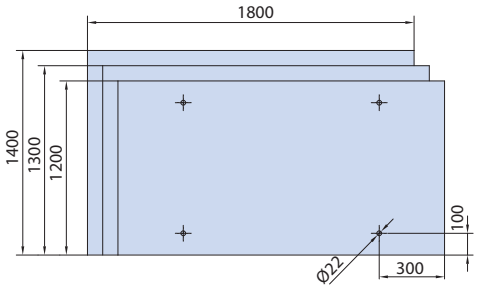

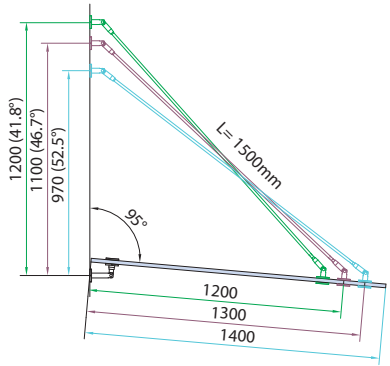

PJ5-SET 4-D60 Ø60

€ ▶ H.344

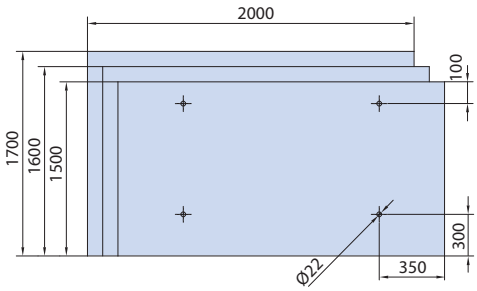

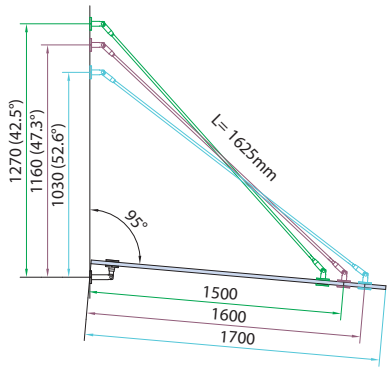

PJ5-SET 5-D60 Ø60

€ ▶ H.345

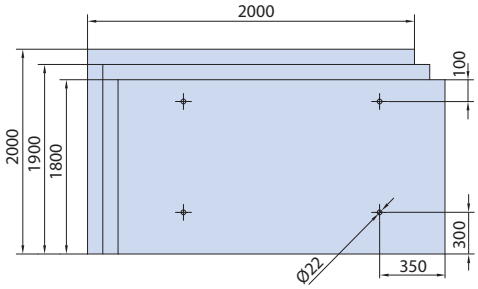

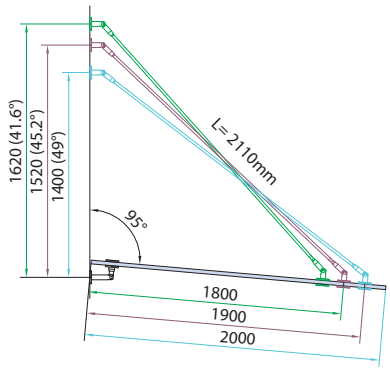

xme548a / xme548b

PENSILINE

PROJECT FIVE

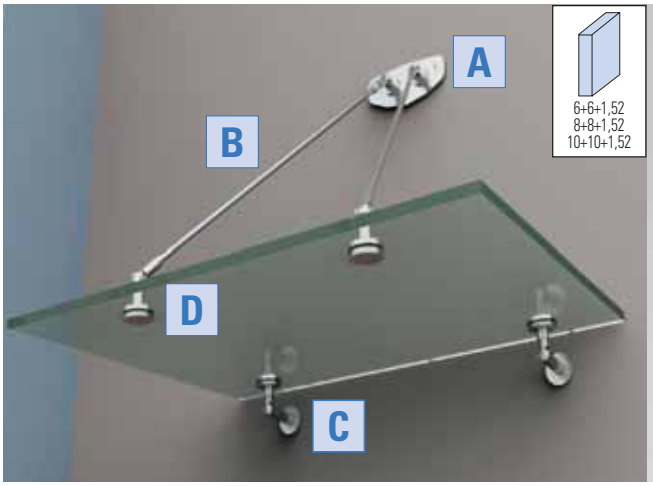

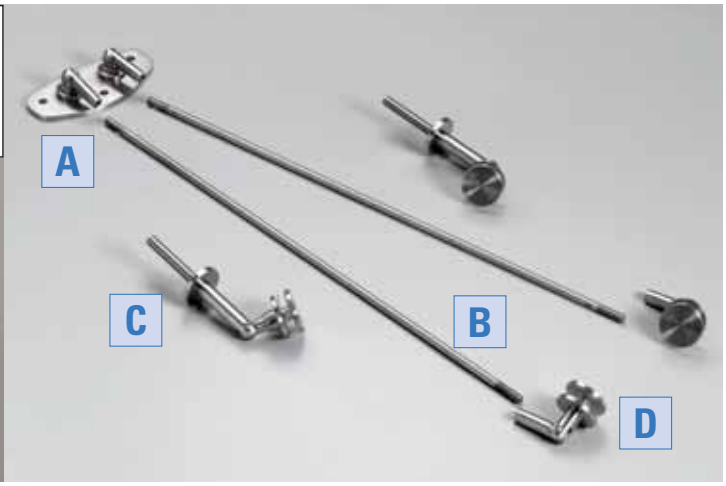

€ ▶ H.361

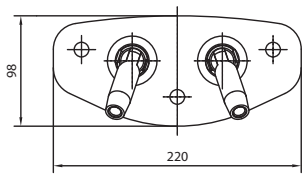

IX - Inox AISI 316

€ ▶ H.352

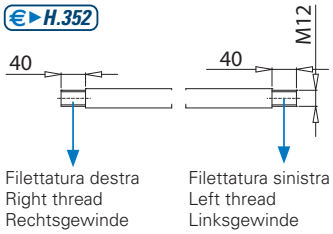

IX - Inox AISI 316

- **PUNTI DI FISSAGGIO Ø 60**
- **FASTENING POINTS Ø 60**
- **PUNKTHALTERUNGEN Ø 60**

€ ▶ H.354

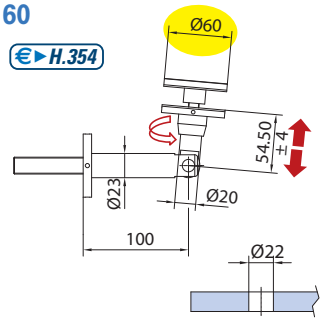

€ ▶ H.358

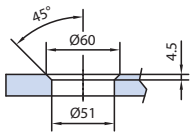

€ ▶ H.356

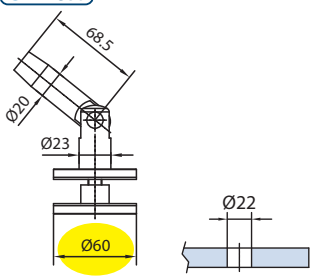

€ ▶ H.360

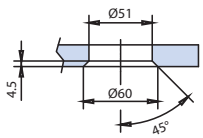

- **PUNTI DI FISSAGGIO Ø 44**
- **FASTENING POINTS Ø 44**
- **PUNKTHALTERUNGEN Ø 44**

€ ▶ H.353

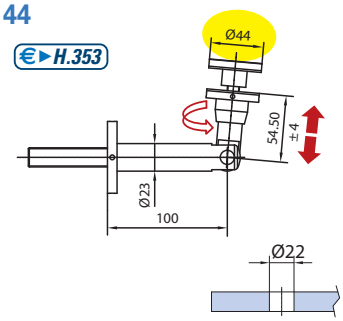

€ ▶ H.357

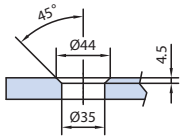

€ ▶ H.355

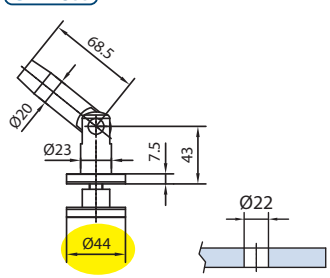

€ ▶ H.359

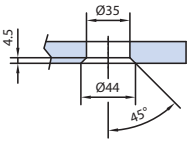

xme548e / xme548f / xme548g / xme548h

PENSILINE

project five

PJ5-44-DOP-SET 6 Ø44
PJ5-60-DOP-SET 6 Ø60

€ ▶ H.346

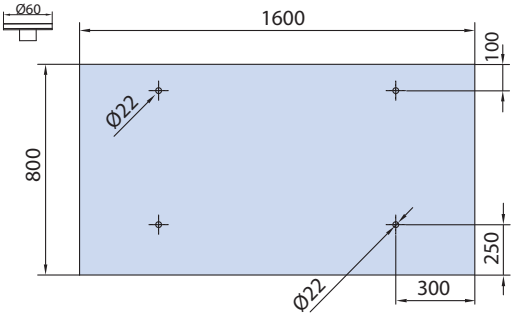

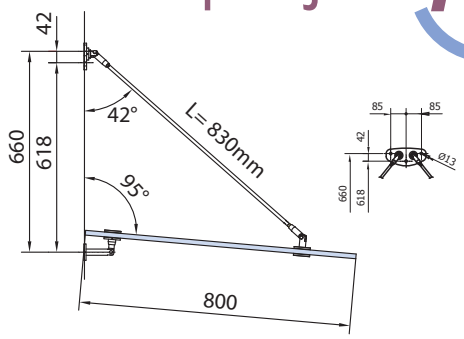

PJ5-44-DOP-SET 7 Ø44
PJ5-60-DOP-SET 7 Ø60

€ ▶ H.347

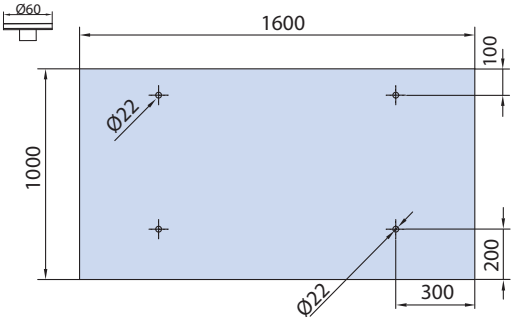

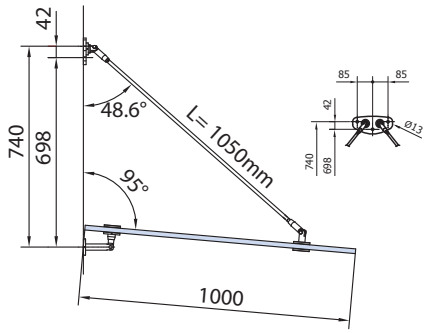

PJ5-44-DOP-SET 8 Ø44
PJ5-60-DOP-SET 8 Ø60

€ ▶ H.348

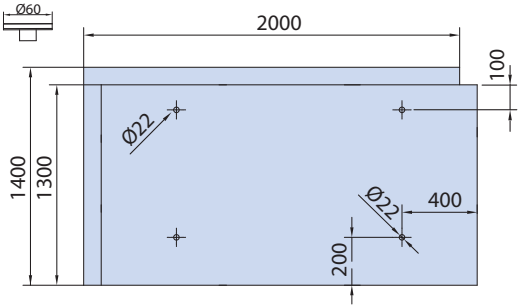

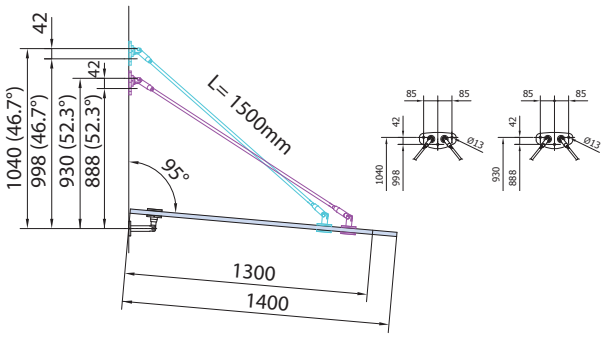

PJ5-60-DOP-SET 9 Ø60

€ ▶ H.349

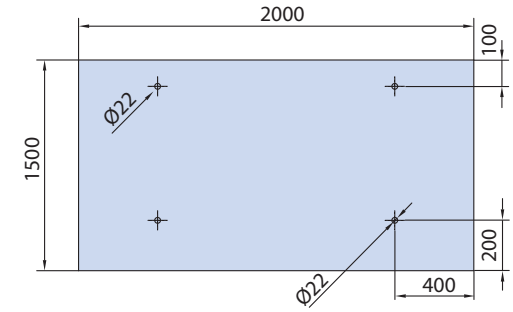

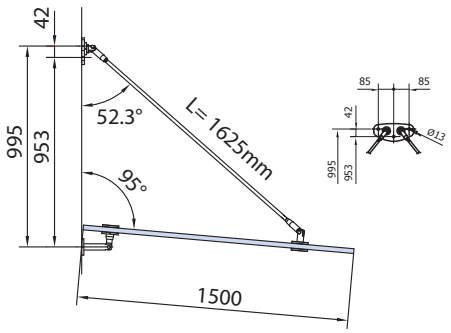

PJ5-60-DOP-SET 10 Ø60

€ ▶ H.350

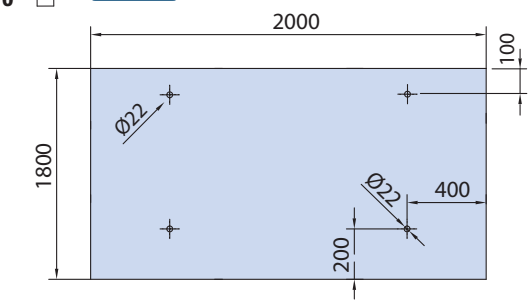

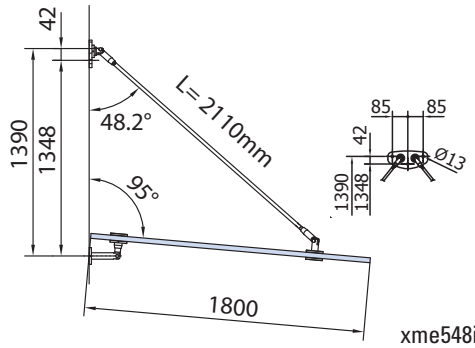

xme548i / xme548l

PENSILINE

PROJECT FIVE

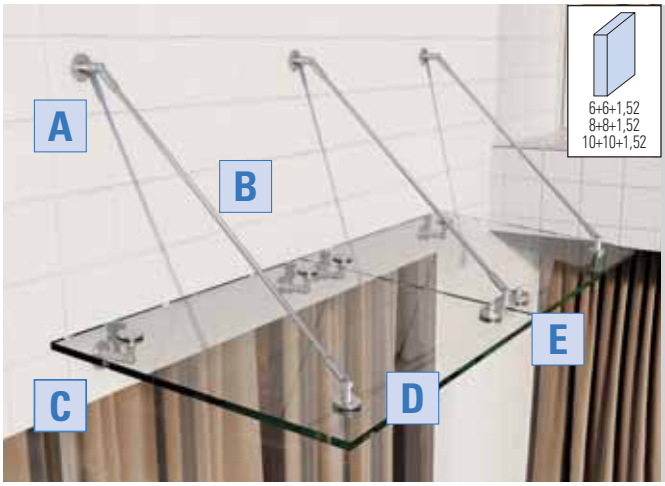

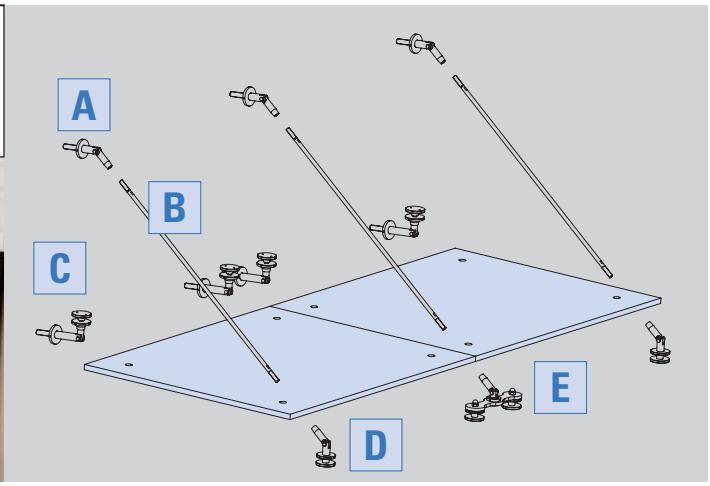

S-FIX-SUP A

€ ▶ H.351

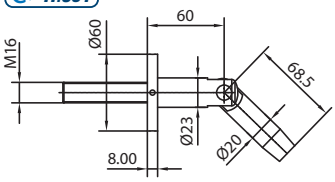

IX - Inox AISI 316

S-BAR-830 (830 mm)
S-BAR-1050 (1050 mm)
S-BAR-1500 (1500 mm)
S-BAR-1625 (1625 mm)
S-BAR-2110 (2110 mm)

B

IX - Inox AISI 316

€ ▶ H.352

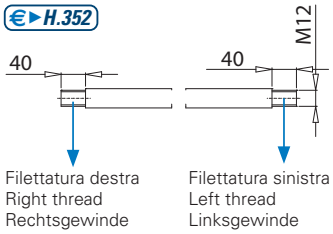

- **PUNTI DI FISSAGGIO Ø 60**
- **FASTENING POINTS Ø 60**
- **PUNKTHALTERUNGEN Ø 60**

S-FIX-INF-60 C

€ ▶ H.354

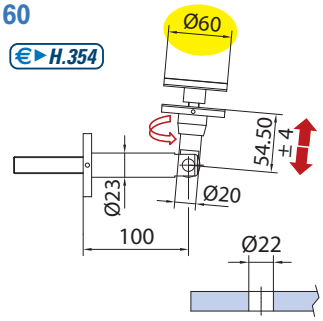

S-FIX-DOPPIO-VETRO E

€ ▶ H.362

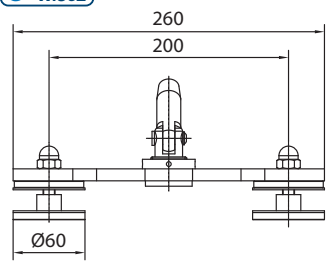

S-FIX-INF-60 SV

€ ▶ H.358

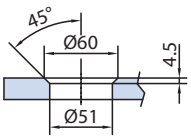

S-FIX-VETRO-60 D

€ ▶ H.356

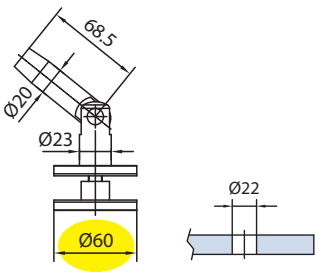

S-FIX-VETRO-60 SV

€ ▶ H.360

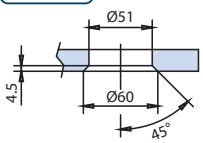

PENSILINE

xme548e / xme548f / xme548c

- **Alcune tipologie di applicazione**
- **Some application typologies**
- **Einige Kompositionsmöglikeiten des Systems**

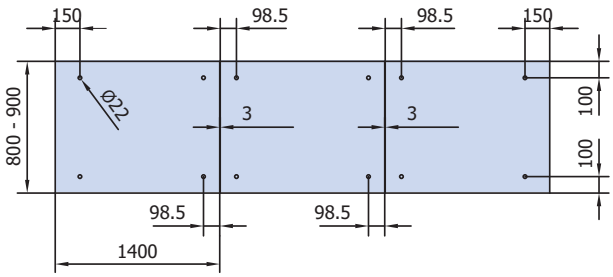

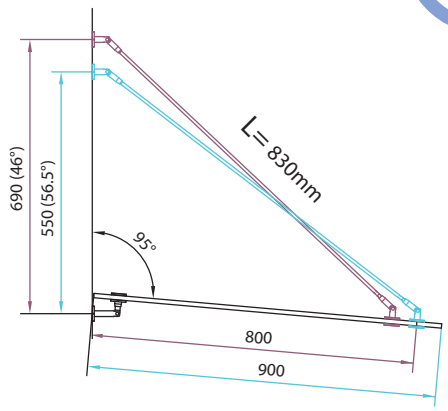

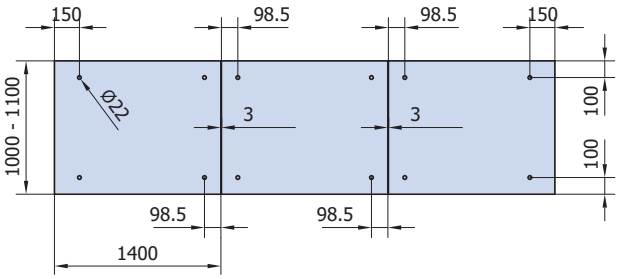

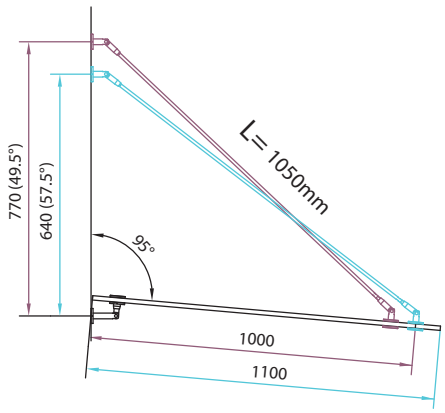

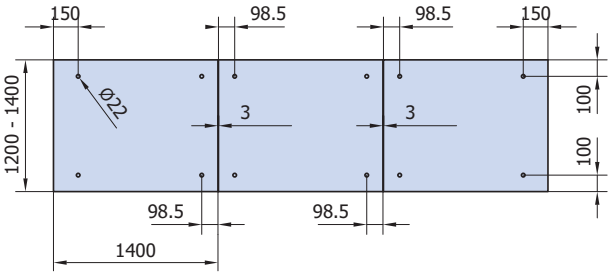

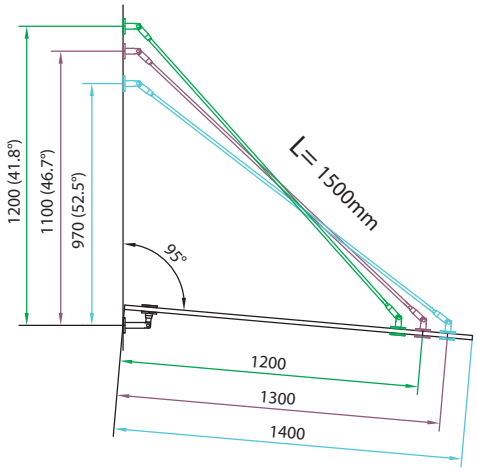

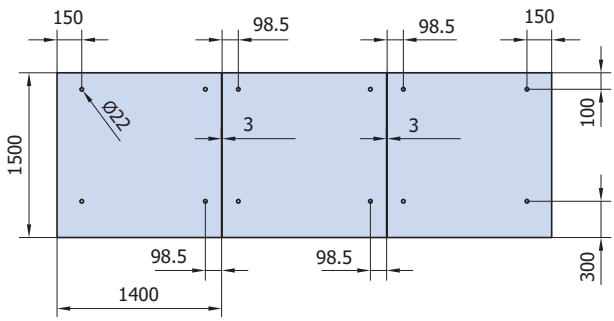

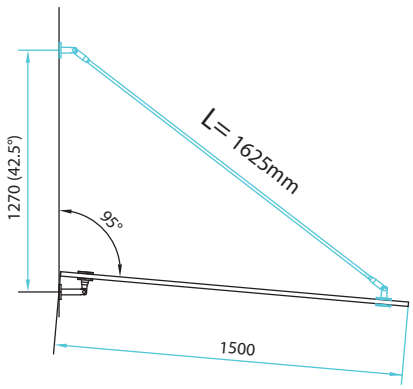

xme548a / xme548c / xme548b

PROJECT FIVE

COMPONENTI / COMPONENTS / EINZELTEILE

- **CONNETTORE PER UNIONE TRA TIRANTI**
- **CONNECTOR FOR TENSION RODS**
- **VERBINDER FÜR ZUGSTANGEN**

e► H.365

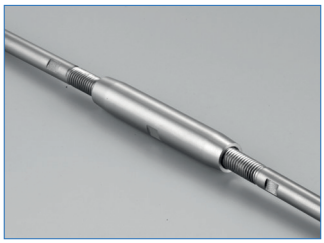

IX - Inox AISI 316

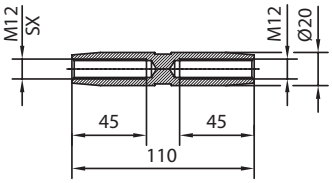

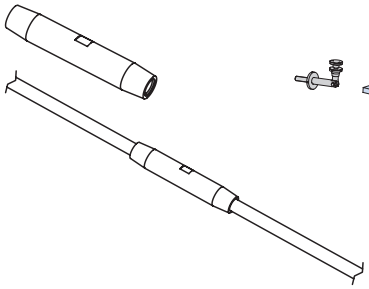

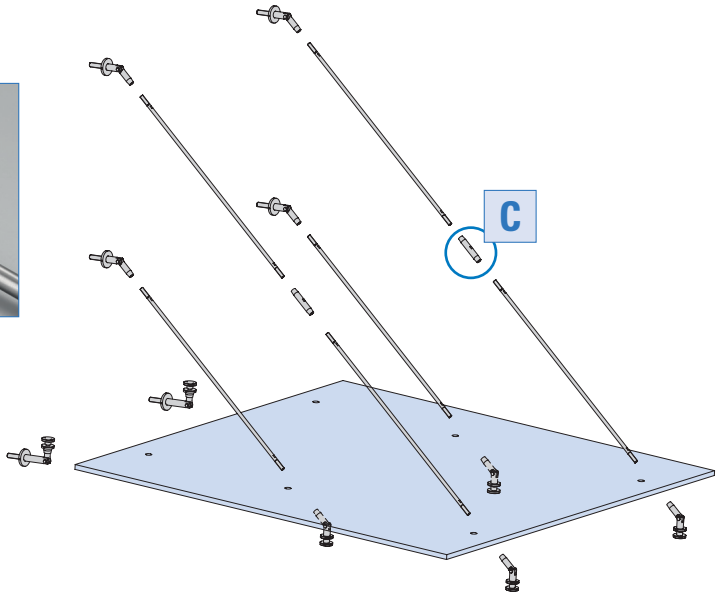

xme548n / 31023-TC-9

PENSILINE

project five

• PIASTRA PER FISSAGGIO ATTACCHI PENSILINA SU STRUTTURE IN FERRO O LEGNO
• PLATE FOR FIXING CANOPY POINT HOLDERS ON WOODEN OR IRON STRUCTURES
• BEFESTIGUNGSPLATTEN FÜR DIE BEFESTIGUNG VON PUNKTHALTER BEI HOLZ BZW. STAHL STRUKTUREN

€ ▸ H.364

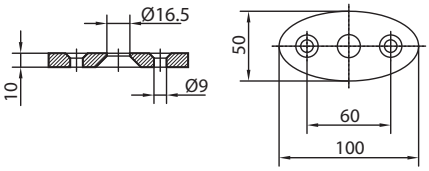

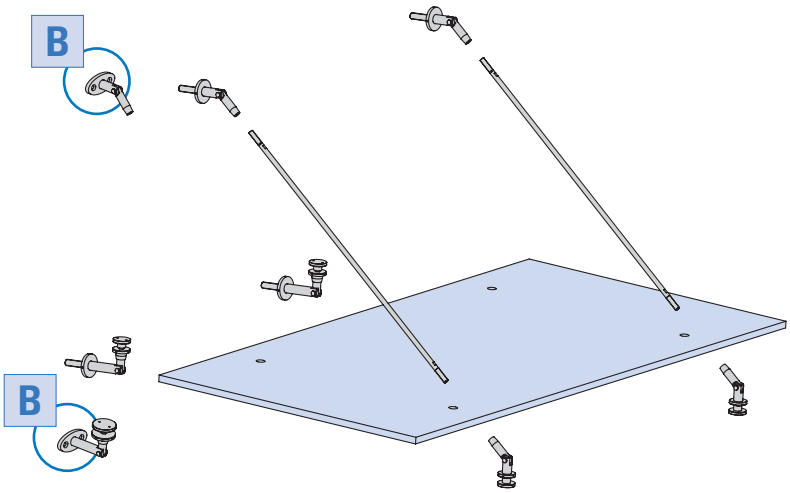

IX - Inox AISI 316

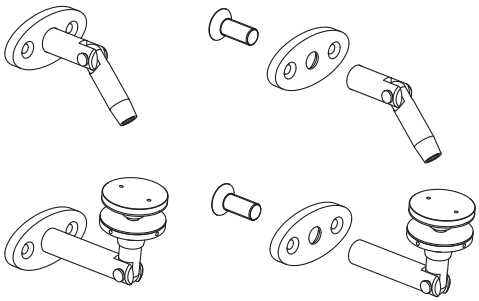

• ADATTATORE CON FILETTO SINISTRO PER PUNTO DI FISSAGGIO E FILETTO DESTRO PER BARRA TIRANTE
• ADAPTER WITH LEFT THREAD FOR POINT HOLDER AND RIGHT THREAD FOR TENSION ROD
• VERBINDER MIT LINKSGEWINDE FÜR PUNKTHALTER UND RECHTSGEWINDE FÜR ZUGSTANGE

€ ▸ H.366

IX - Inox AISI 316

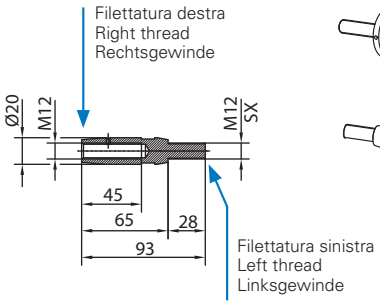

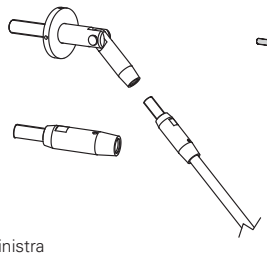

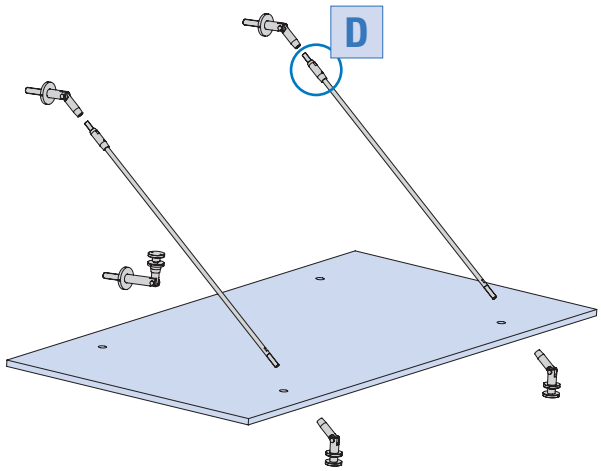

PENSILINE

31023-TC-9

TECNO PENSILINA

€ ▸ H.367 → € ▸ H.368

PENSILINE IN VETRO / *GLASS CANOPY / VORDACH SYSTEM*

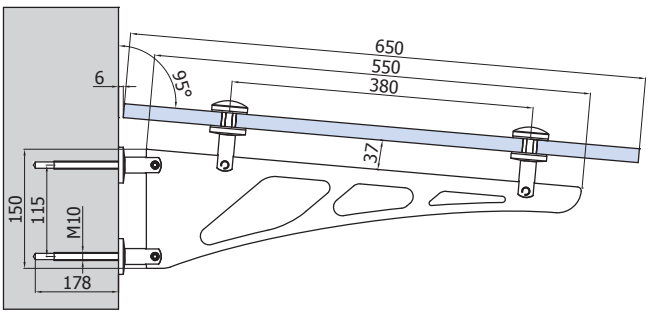

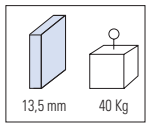

TEKNO-SET 1

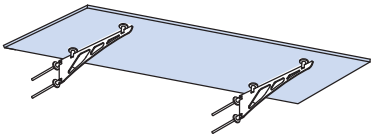

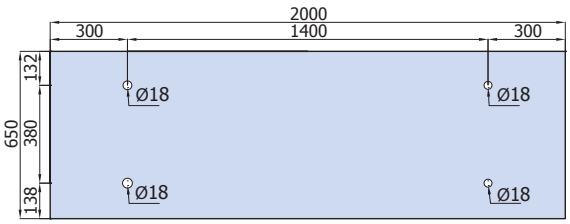
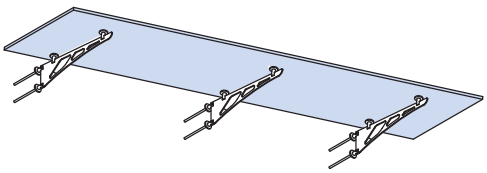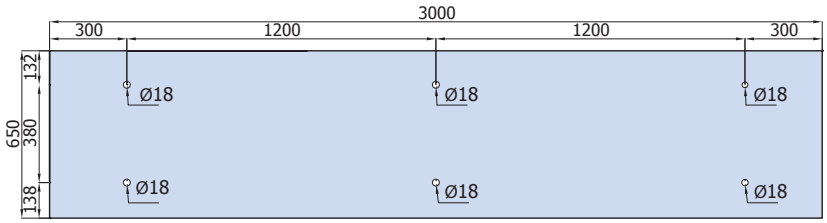
TEKNO-SET 2