CERNIERE INFERIORI OLEODINAMICHE

HYDRAULIC BOTTOM HINGES / HYDRAULISCHE UNTERE BÄNDER

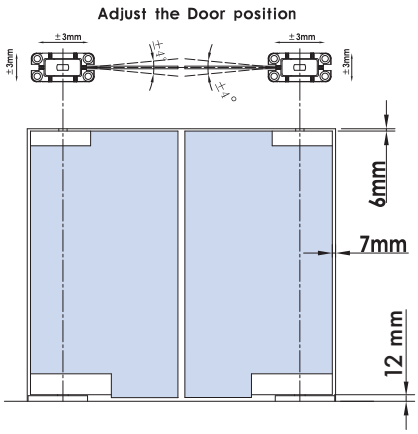

- Regolazione valvola velocità
- Speed adjusting valve
- Regelsventil

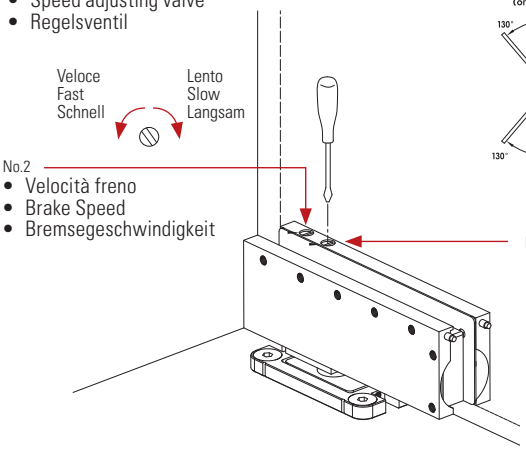

No.2
- Velocità freno
- Brake Speed
- Bremsegeschwindigkeit

No.1
- Velocità chiusura
- Closing Speed
- Türschließgeschwindigkeit

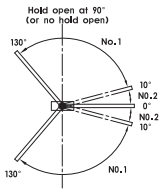

- Fermo aperto a 90° (o senza fermo)
- Hold open at 90° (or no hold open)
- Feststellung geöffnet 90° (oder ohne Feststellung)

CERNIERE OLEODINAMICHE "OLLY"

HYDRAULIC HINGES "OLLY"/ HYDRAULISCHE BÄNDER "OLLY"

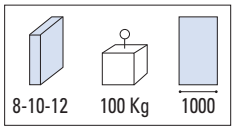

eP G.06

V-H1012

- Cerniera inferiore oleodinamica con chiudiporta integrato, stop a 0° + 90° -90°.
- Hydraulic bottom hinge with integrated door closer stop at 0° + 90° -90°.
- Unteres Hydraulikband mit Einstellung der Türschließgeschwindigkeit Stop zu 0°, +90°, -90°.

IX

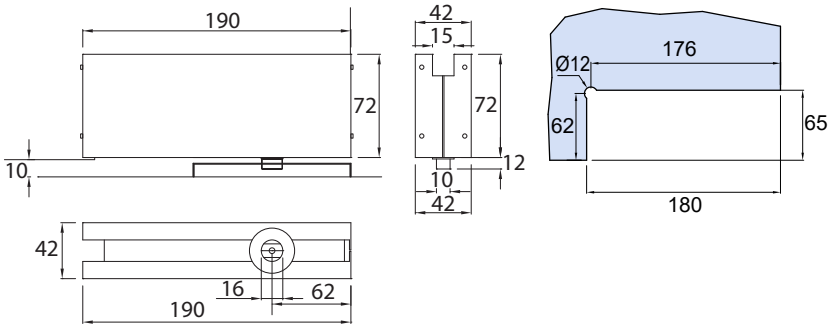

xme560

eP G.07

V-H1013

- Cerniera superiore registrabile con copertine di misure come LAM-H1012, perno superiore incluso.
- Top patch adjustable with cover plate's size same as LAM-H1012, top pin included.
- Oberer Eckbeschlag, Abdeckungen wie LAM-H1012 mit verstellbarem Lager, oberer Zapfen enthalten.

IX

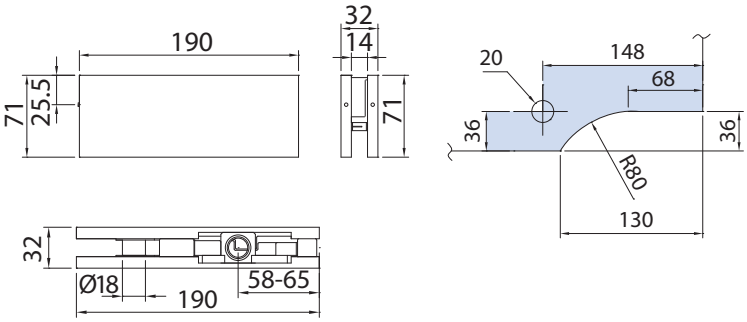

xme381